記号	来歴	年月日	記入												
1	断面A部形状変更	H14.7.2	佐藤	2	エアー抜キ・排水口、口径変更	H25.1.11	山崎	4	コンパクトボールバルブモデルチェンジによるサイズ変更50A→40A	H29.3.9	佐藤	6	コンパクトボールバルブ型表記抹消	2026.2.4	川上
				3	~~21型ボールバルブ廃番~~によるサイズ変更50A→40A	~~H29.1.27~~	~~佐藤~~	5	目盛刻印追加	2019.9.20	佐藤				

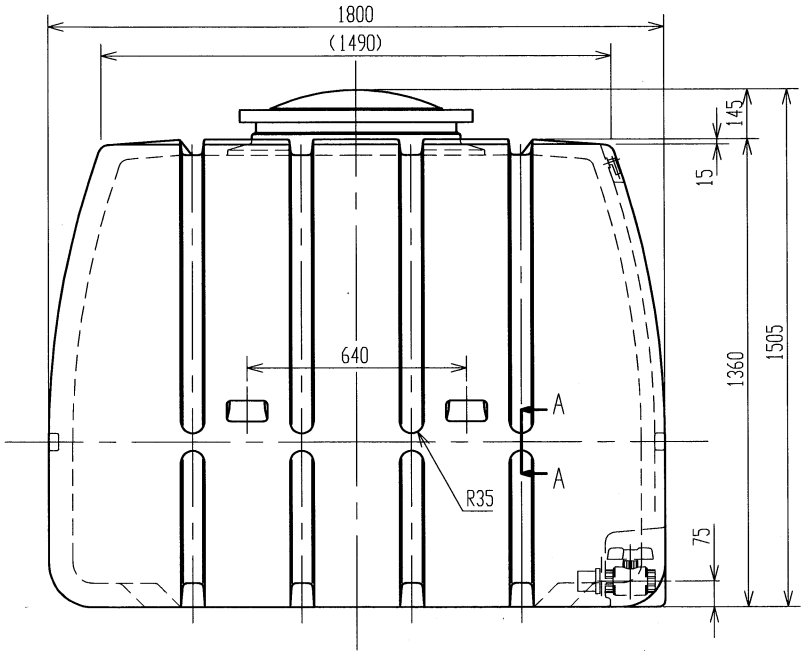

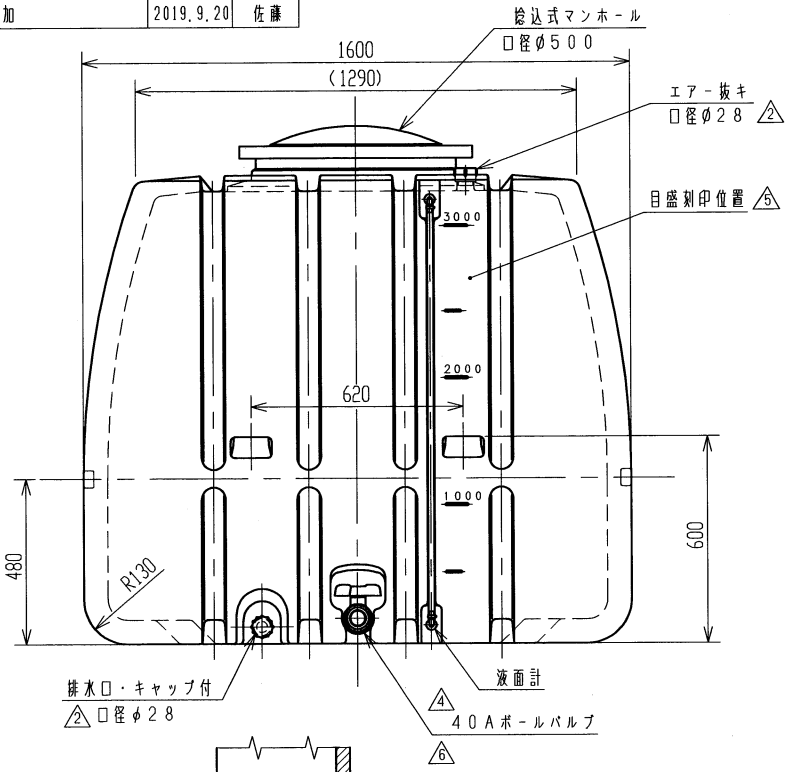

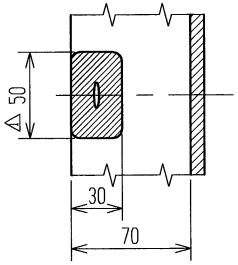

断面A－A S=1:2

(16ケ所)

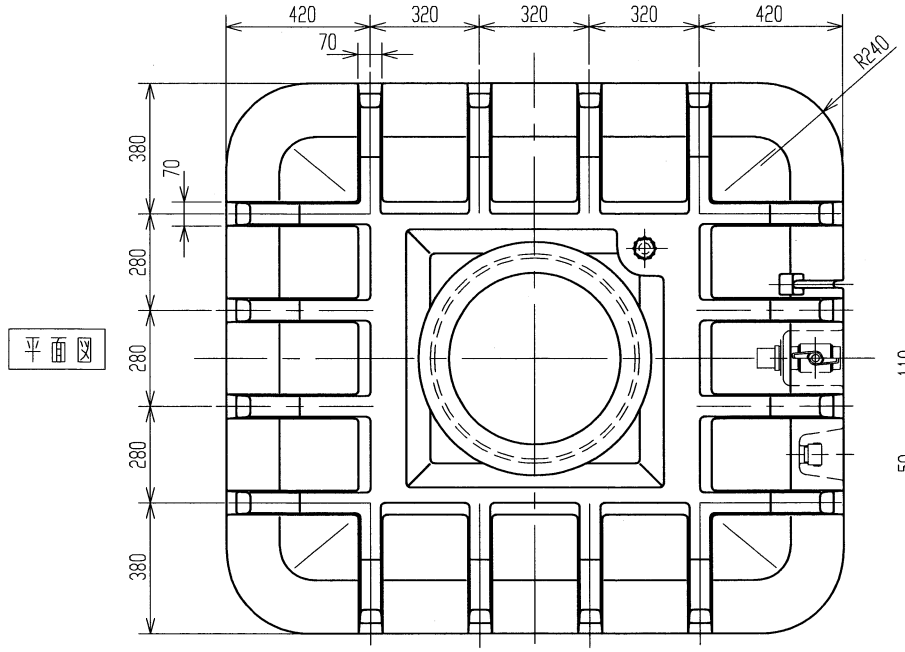

平面図

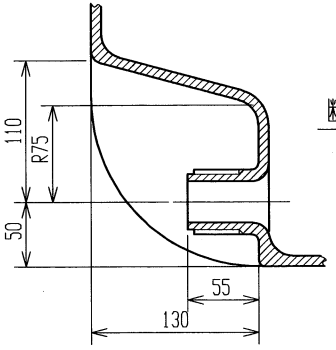

ドレン抜き詳細 S=1:4

2. 波止め用リング(φ700×H400)4本セット。

注記 1. タンク寸法公差ハ±1.5%トスル。

納入先					
設計	製図	検図	承認	名称	SLT-3000 製品図(新型)
佐藤	佐藤				
年月日 H8.1.6		尺度 1/15			
スイコー株式会社				図番	330906-01 6