記号	来歴	年月日	記入
1	製品名称変更	H23.5.1	矢島
2	現状寸法へ修正	H26.5.20	矢島
3	材質追記・一部寸法追記及び修正	H27.12.4	矢島
4	寸法追記	H29.1.20	矢島
5	寸法公差追記	H30.7.10	矢島
6	水抜き穴追加	'22.12.01	矢島

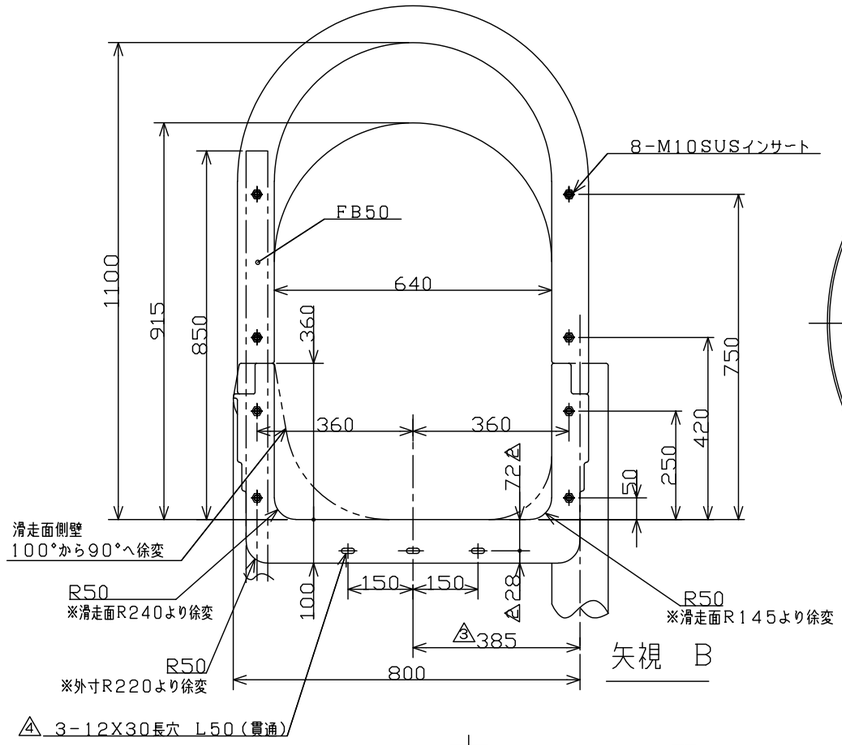

矢視 B

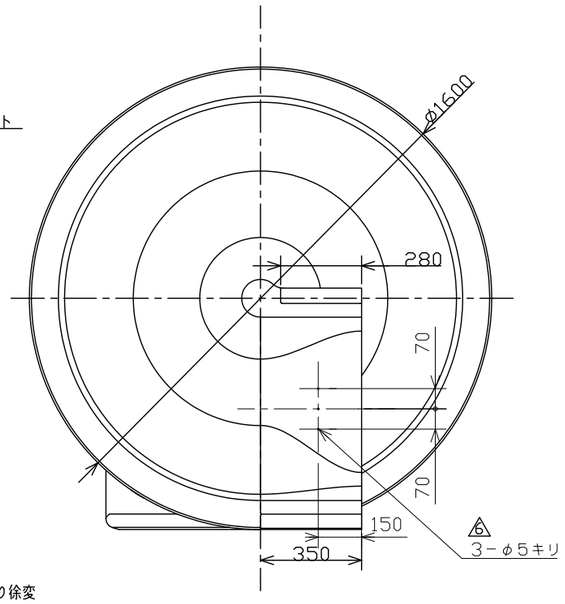

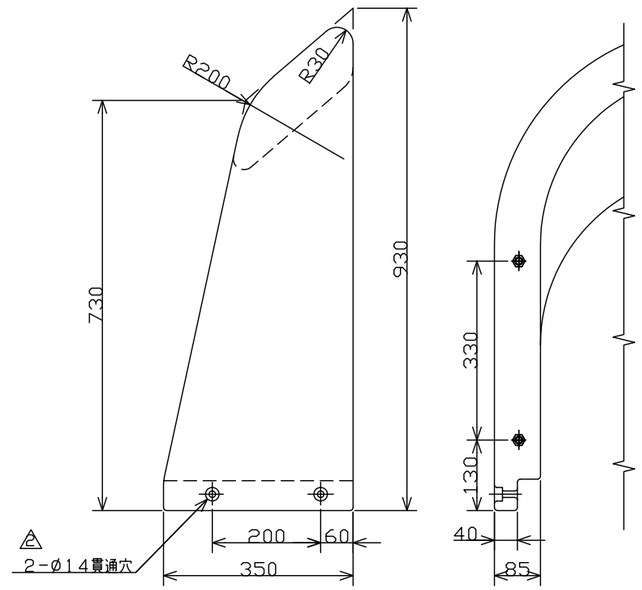

フード詳細(S=1/8)

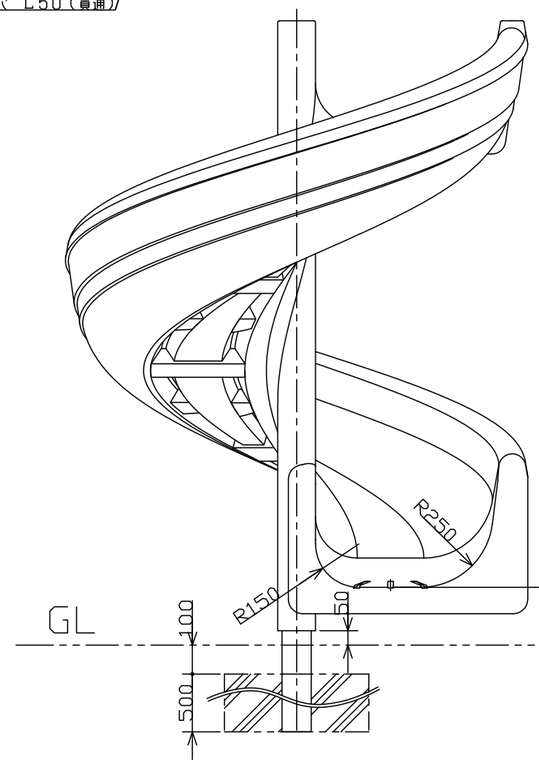

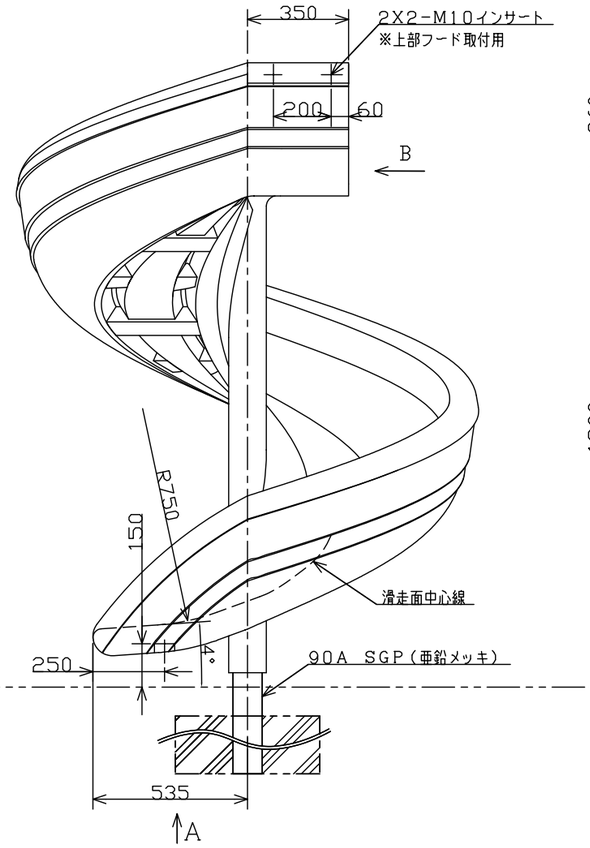

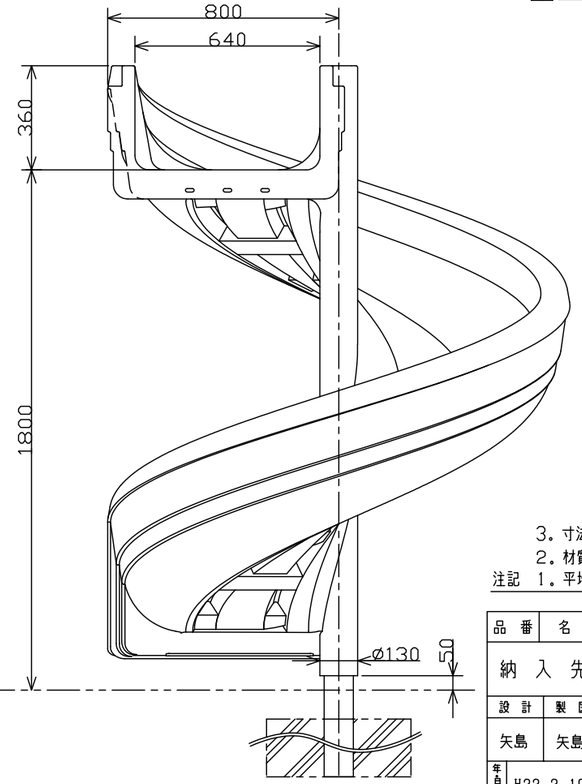

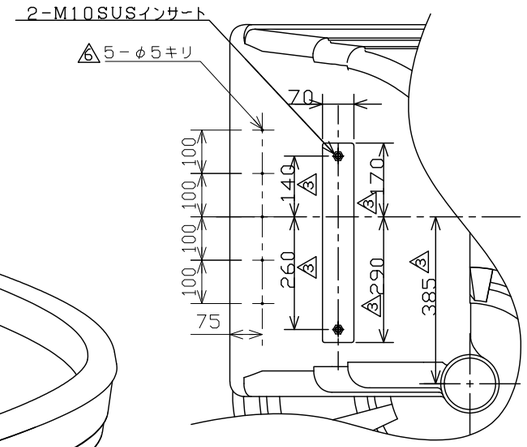

矢視 A

注記
1. 平均肉厚 8mm
2. 材質はポリエチレンとする。3
3. 寸法公差は±1.5%とする。5

品番	名称	サイズ	材質	個数	摘要
納入先					

設計	製図	検図	承認	名称	S1800R 製品図
矢島	矢島				
年月日 H22.2.10		尺度 1/15		図番	AX065-S01 6

スイコー株式会社