記号	来歴	年月日	記入
1	デートマーク、リサイクルマーク追加	'22.6.24	坂木

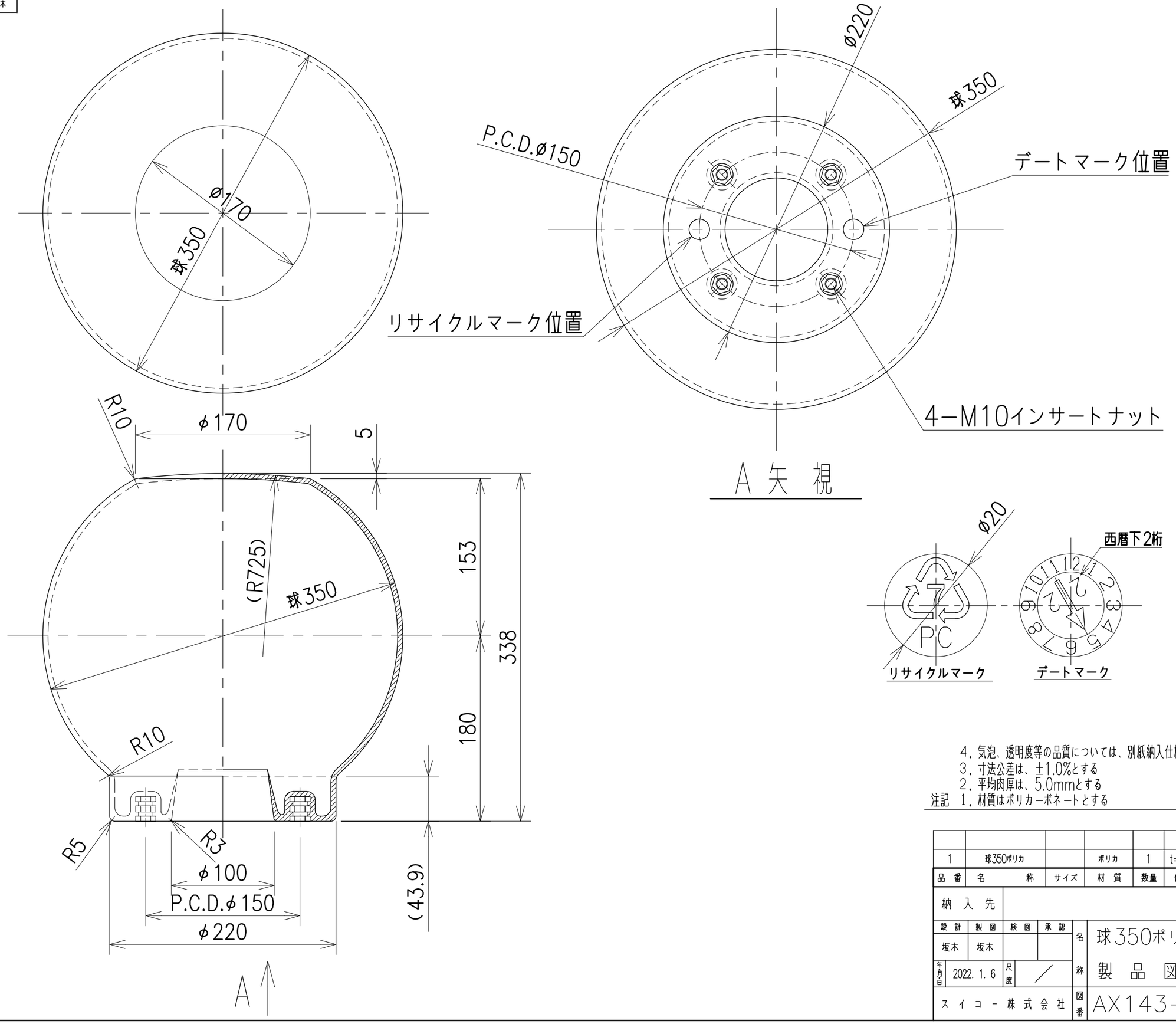

4. 気泡、透明度等の品質については、別紙納入仕様書による
3. 寸法公差は、±1.0%とする
2. 平均肉厚は、5.0mmとする
注記 1. 材質はポリカーボネートとする

品番	名称	サイズ	材質	数量	備考
1	球350ポリカ		ポリカ	1	t=5.0mm

納入先				
設計	製図	検図	承認	名称 球350ポリカ 製品図
坂木	坂木			
年月日 2022. 1. 6	尺度 ／			
スイコー株式会社				図番 AX143−S01 1