記号	来歴	年月日	記入

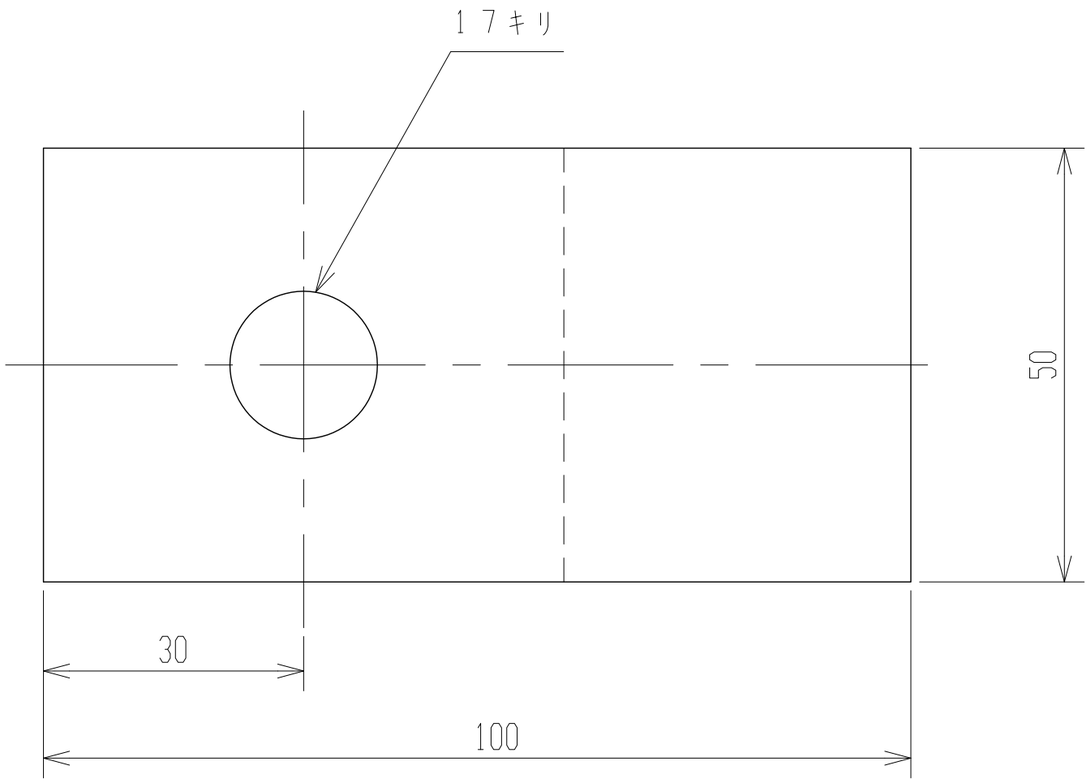

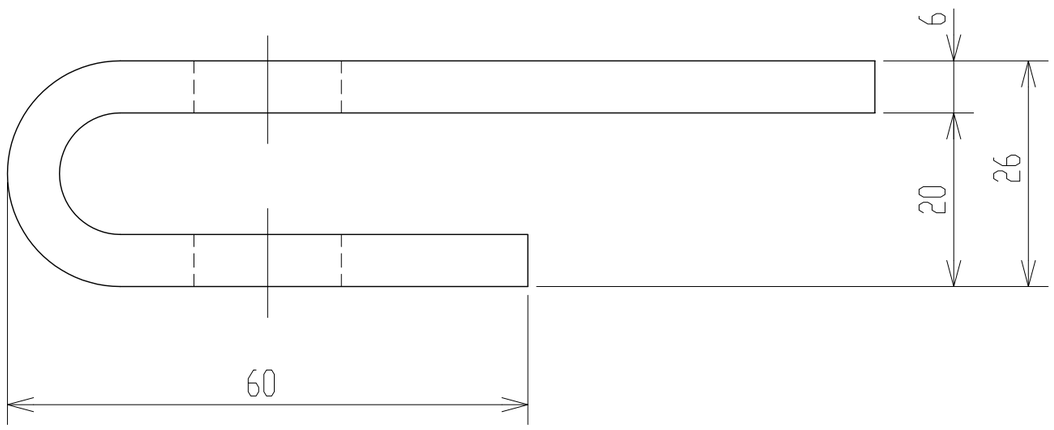

注記　1．材質ハ、SS400（亜鉛メッキ）トスル。

納入先					
設計	製図	検図	承認	名称	MC-750～1500用 押エ金具
——	山崎				
年月日	H28.7.22	尺度	1/1		
スイコー株式会社				図番	P530018-07△