記号	来歴	年月日	記入
△1	内ネジ規格訂正	H26.4.1	山崎
△2	パッキン材質変更	H27.6.3	山崎
△3	内ネジ規格表記変更	H28.3.22	山崎

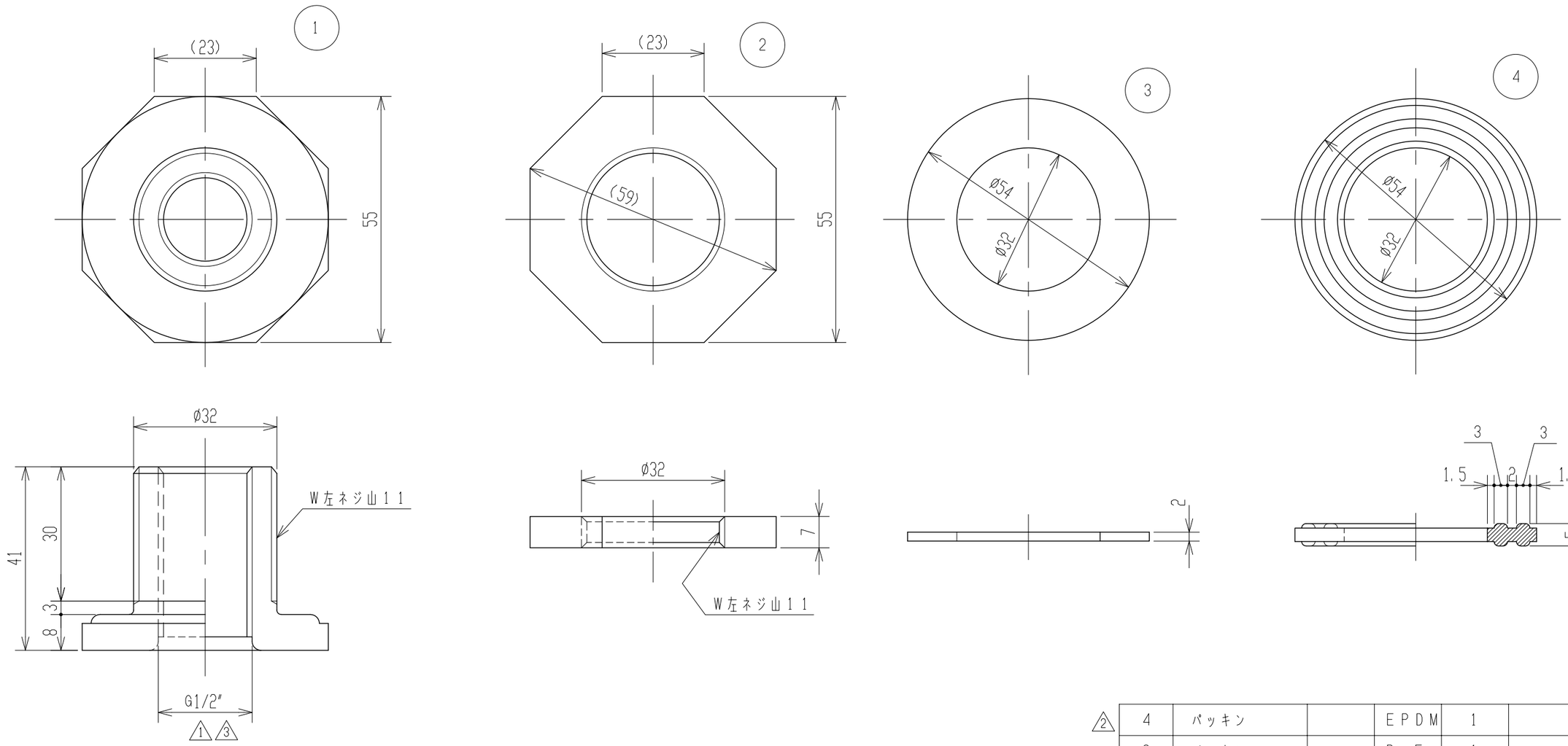

品番	名称	サイズ	材質	個数	摘要
△2 4	パッキン		EPDM	1	
3	パッキン		PE	1	
2	ナット		PE	2	
1	本体		PE	1	射出成形品

納入先					
設計	製図	検図	承認	名称	15A フィッティング寸法図
———	小倉				
年月日	H19.3.24	尺度	1/1		
スイコー株式会社				図番	P4400-03 △3