記号	来歴	年月日	記入

注記　1．タンク吊上ゲハ、アイボルト４箇所６０度以上ヅリデ吊上ゲテ下サイ。

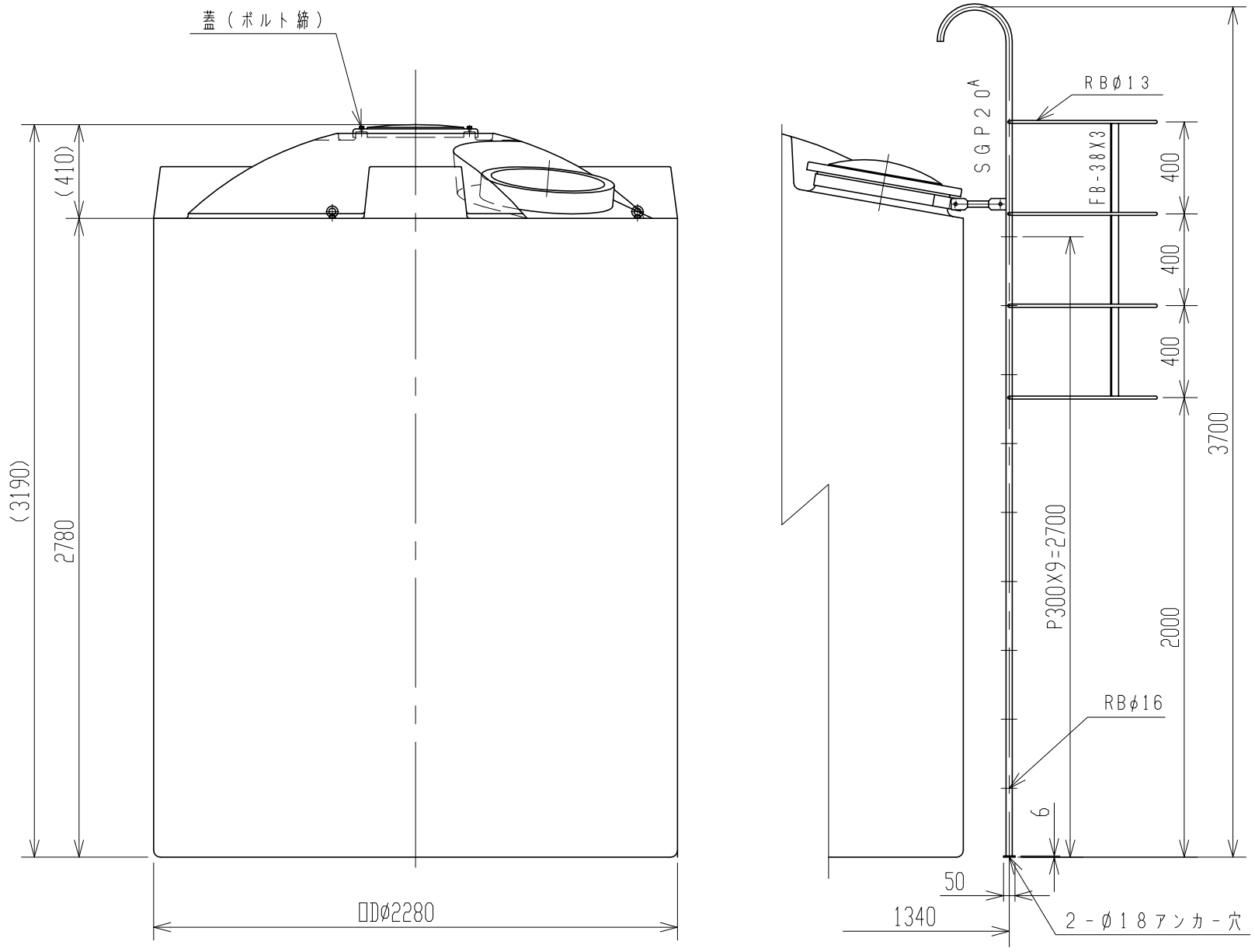

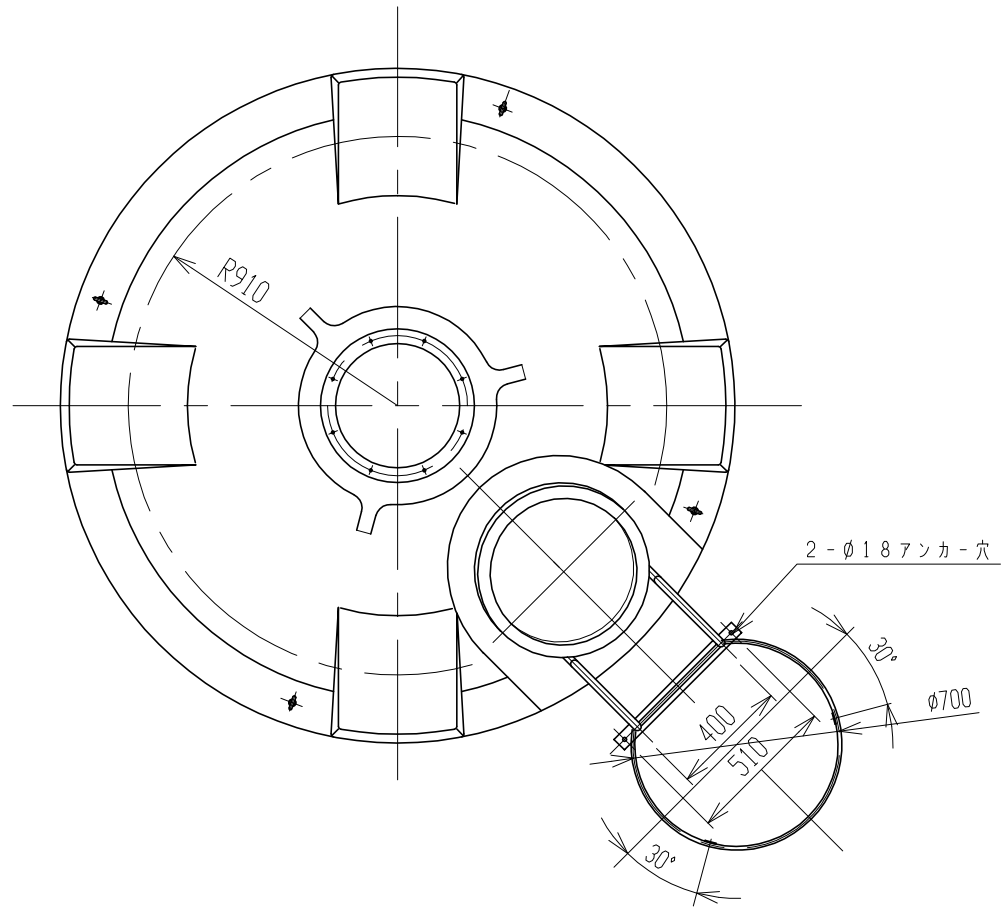

品番	名称	サイズ	材質	個数	摘要

納入先					
設計	製図	検図	承認	名称	UL-10000 梯子（プロテクター付）製品図
——	山崎				
年月日 H22.9.9	尺度 1/25				
スイコー株式会社				図番	AU100-S02P △