記号	来歴	年月日	記入
1	注記、文言3，4追加	H30.5.24	山崎
2	タンクの色、変更	2020.5.28	津本

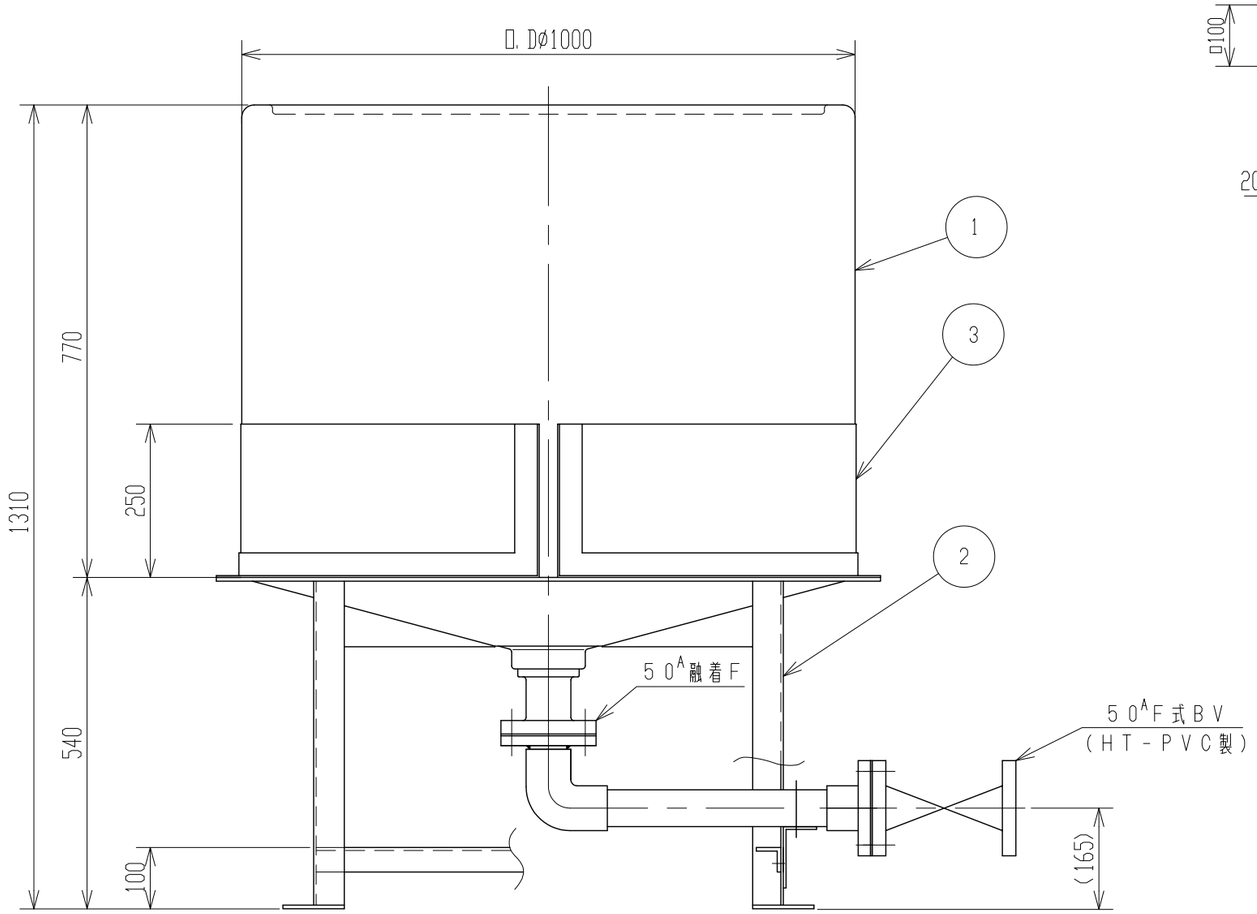

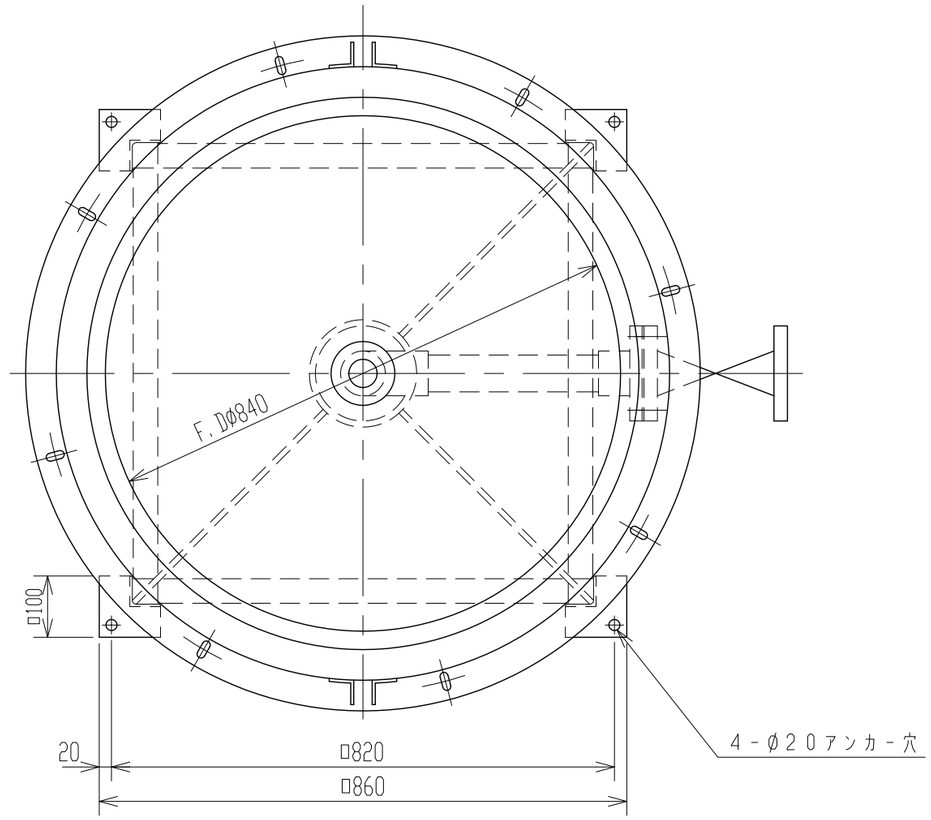

注記 1. タンク寸法公差ハ±1.5%トスル。
2. 材質：PP（内層）、PE（外層）
1 3. タンク表面ガ高温ニナリマス。
1 4. 比重：1.30マデ、液温：80°マデ

品番	名称	サイズ	材質	個数	摘要
3	補強枠	B枠	SPHC/SS400	1	PL=1.6t、L-3tx40
2	架台		SPHC/SS400	1	L-50x50x6t
1	耐熱タンク		PE/PP	1	（ブラウン） 2

納入先					
設計	製図	検図	承認	名称	耐熱タンク OHT-500L 製品図
設楽	設楽				
年月日 H28.9.25		尺度 1/10			
スイコー株式会社				図番	T0005-S01 2