記号	来歴	年月日	記入
1	マンホール内径訂正	H23.11.24	山崎
2	名称変更	H28.9.23	設楽
3	注記、文言3～5追加	H30.5.24	山崎
4	タンクの色、変更	2020.5.28	山崎

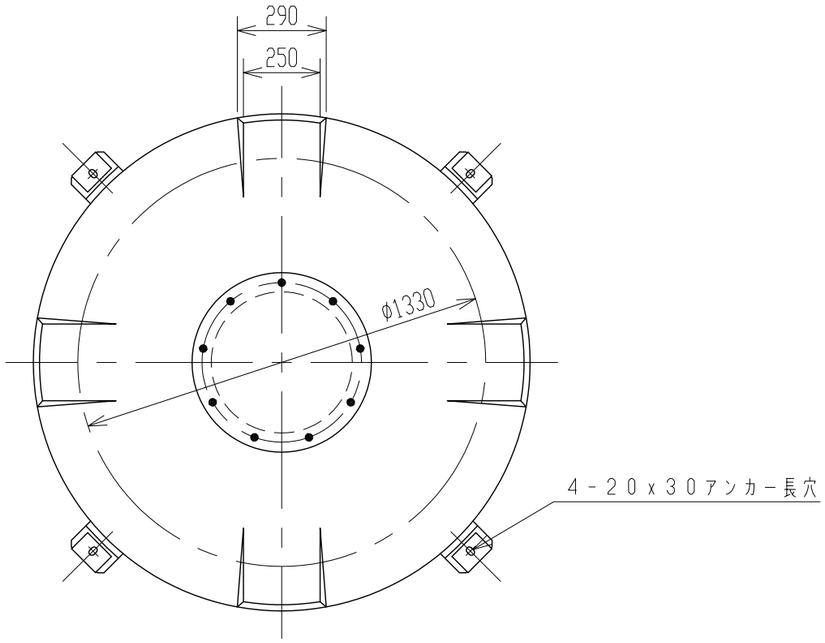

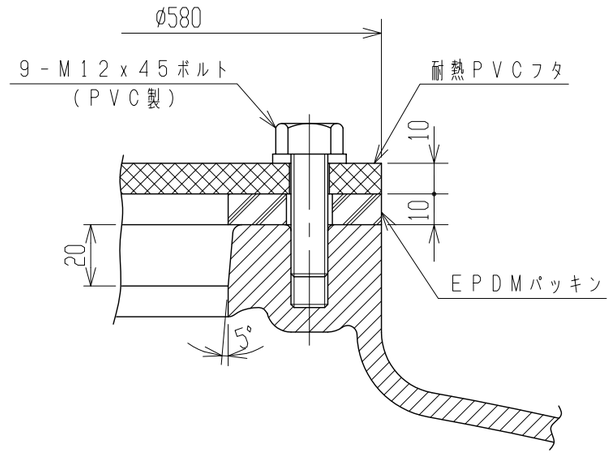

耐熱マンホール詳細図
（S＝1：2）

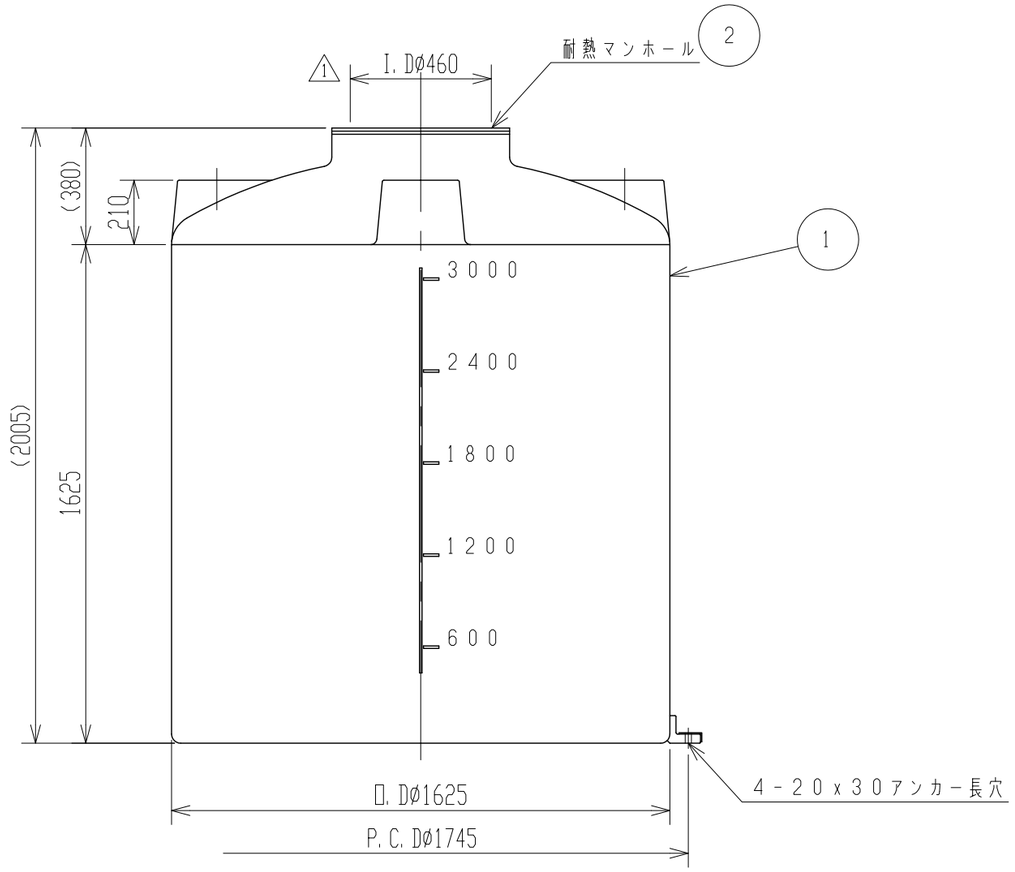

注記
1. タンク寸法公差ハ±1.5%トスル。
2. 材質：PP（内層）、PE（外層）
3. タンク表面ガ高温ニナリマス。
4. タンク天板ニハ、直接乗ラナイデ下サイ。
5. 比重：1.30マデ、液温：80°マデ

品番	名称	サイズ	材質	個数	摘要
2	耐熱マンホール	φ460	耐熱エンビ	1	t＝10
1	耐熱タンク		PE/PP	1	（ブラウン）4

納入先				
設計	製図	検図	承認	名称
坂木	坂木			2 耐熱タンク LA－3000L 製品図
年月日 H22.4.5	尺度 1/20			
スイコー株式会社				図番 TU030－S01 4