記号	来歴	年月日	記入

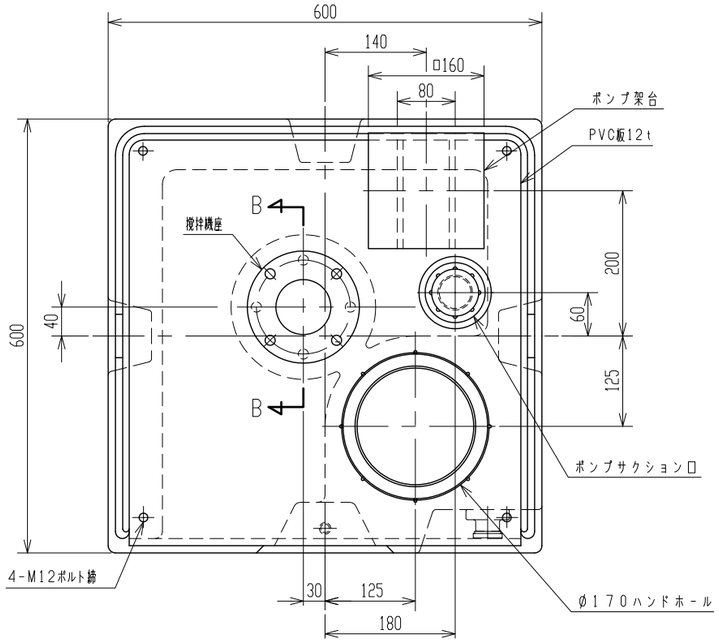

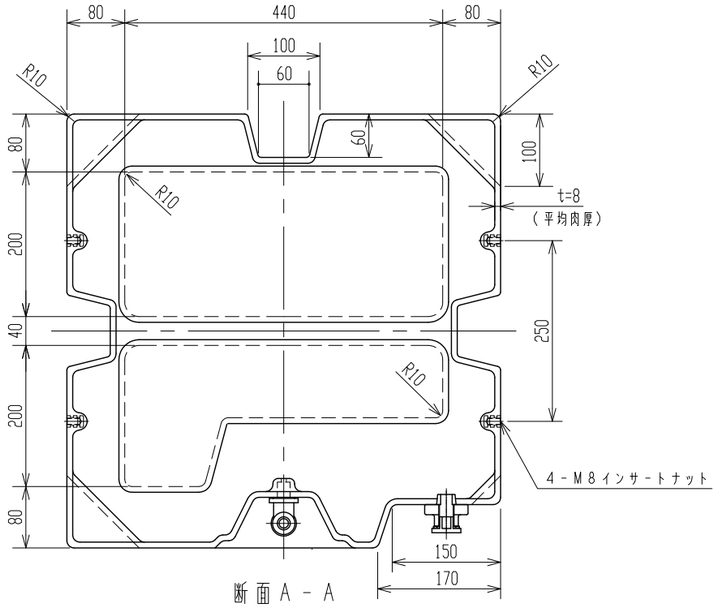

断面A－A

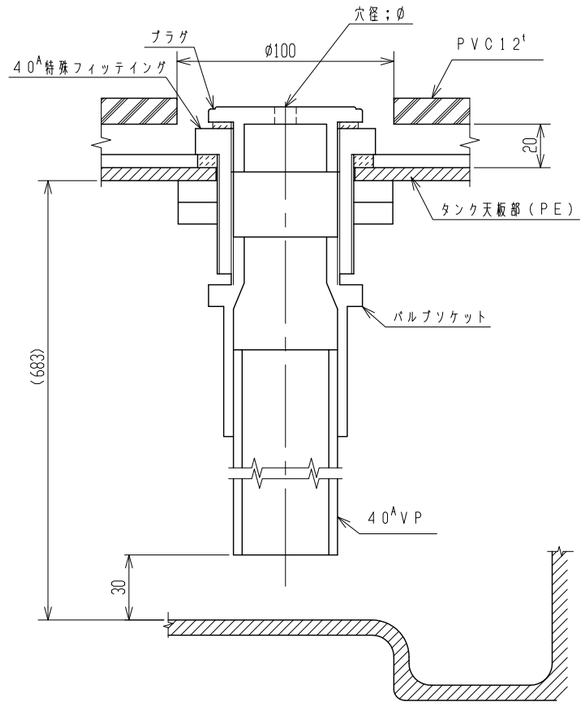

ポンプサクション口詳細

(S=1/2)

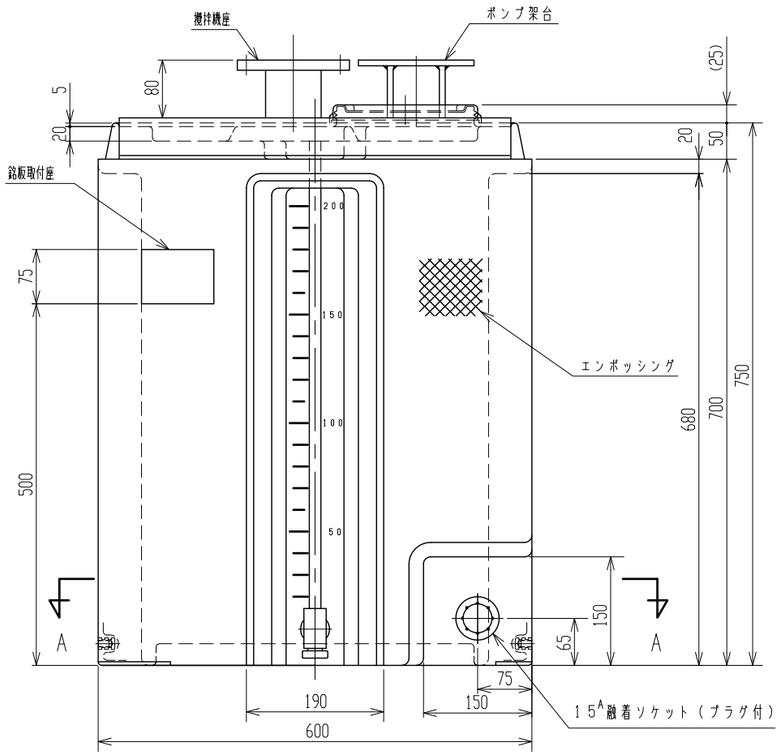

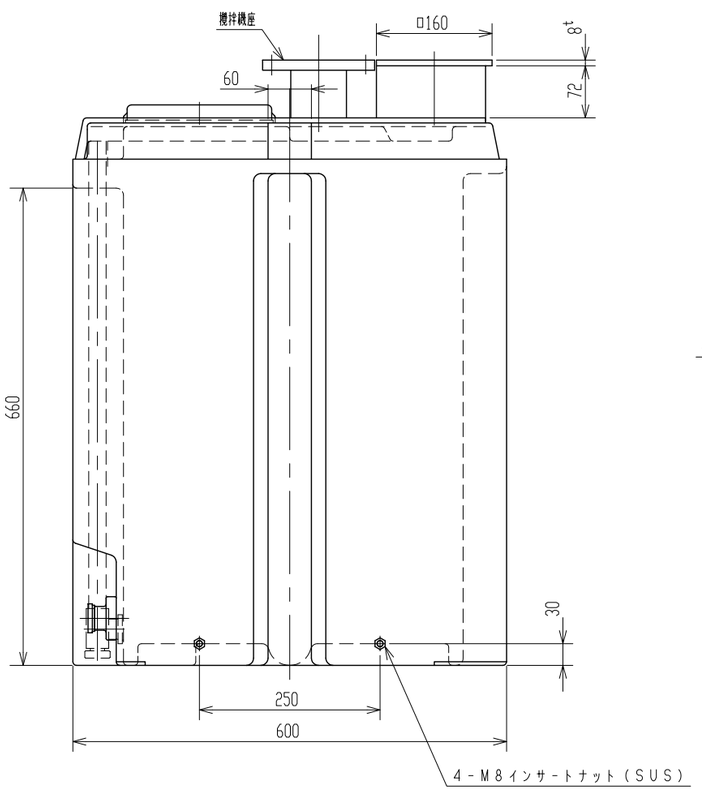

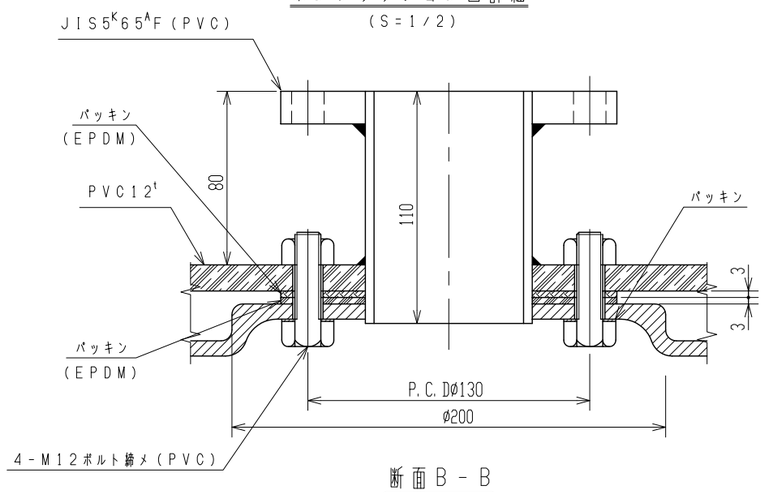

断面B－B

5. ポンプ架台はポンプ機種に合わせて穴明けしてください。
4. 製品本体は黒色とする。
3. 薬液タンクとして使用しないでください。
2. 内容液によりパッキン材質が異なりますので御指示願います。
注記 1. タンク寸法公差:±1.5%以内。

品番	名称	サイズ	材質	個数	摘要
納入先					

設計	製図	検図	承認	名称	薬注タンクHD200 撹拌機座・ポンプ架台付製品図
矢島	山崎				
年月日 H28.4.18		尺度 1/6			
スイコー株式会社				図番	AX084-S04 △