記号	来歴	年月日	記入

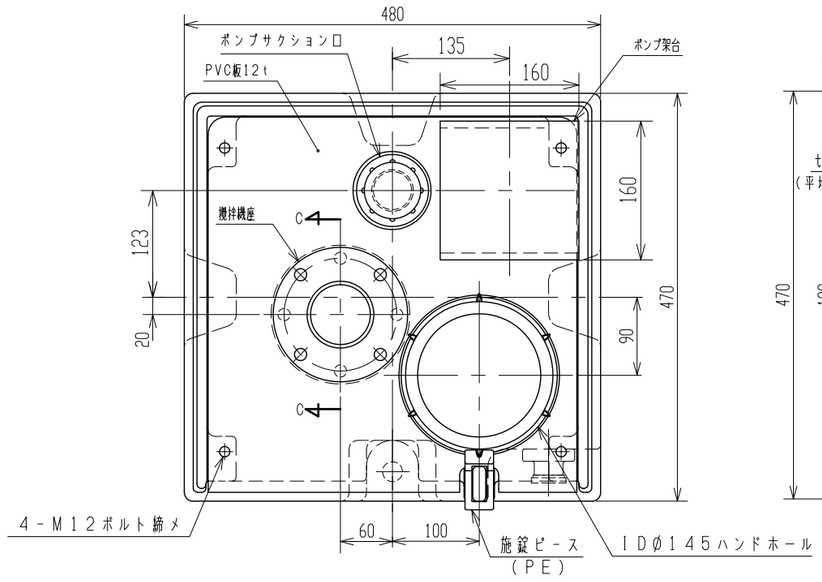

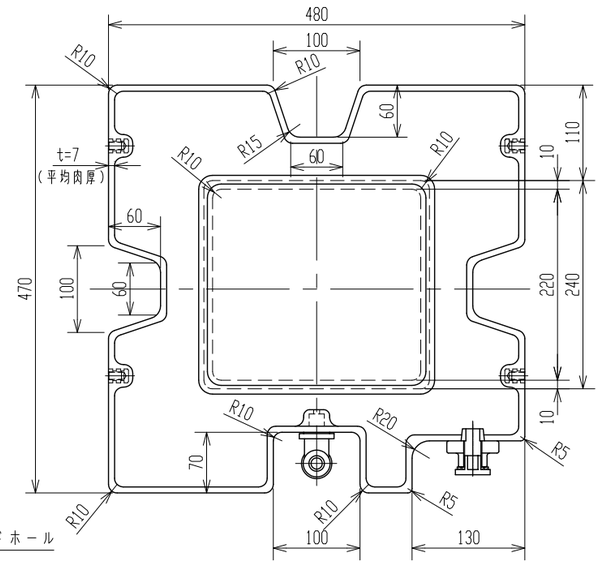

断面A－A

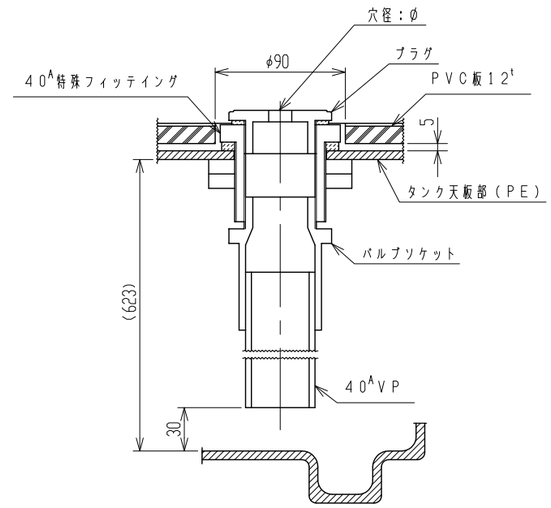

ポンプサクション口詳細

（S＝1／3）

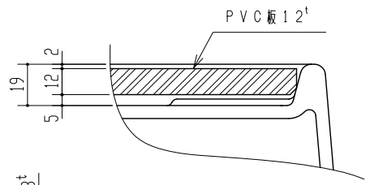

B部詳細図

S＝1：2

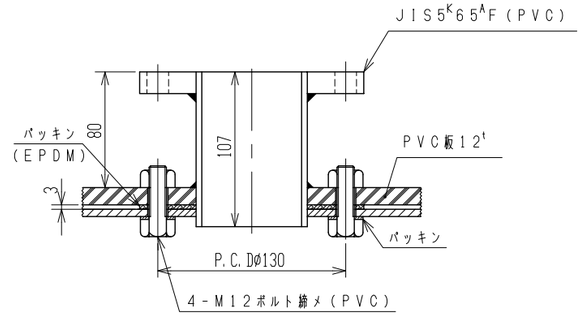

C部断面詳細

（S＝1／3）

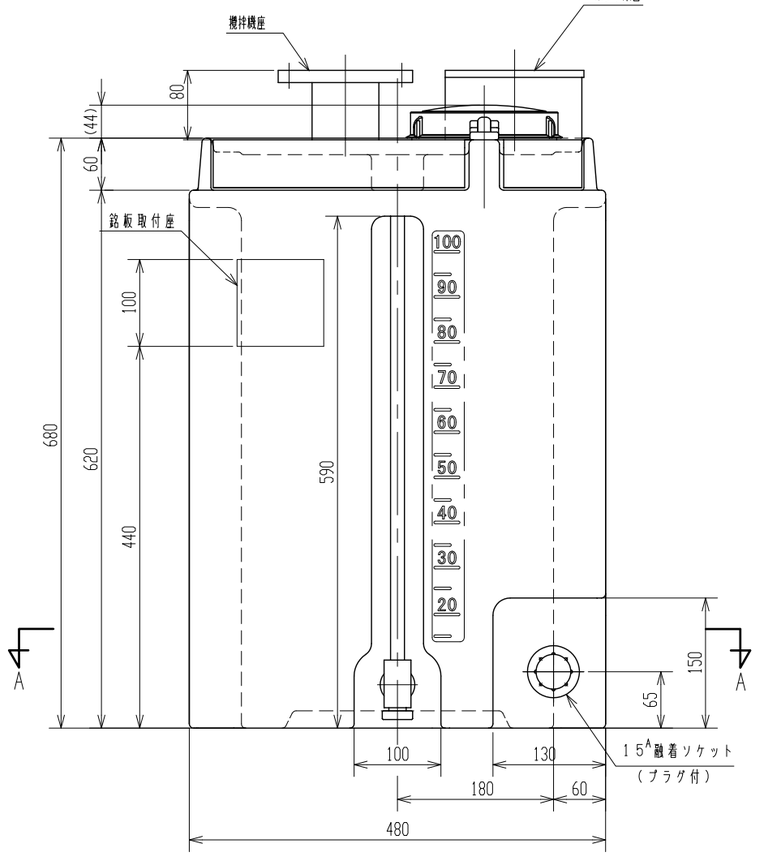

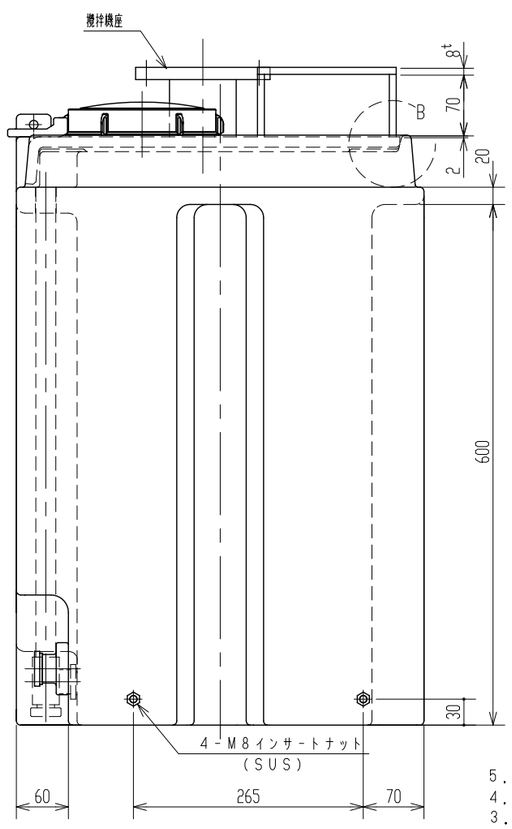

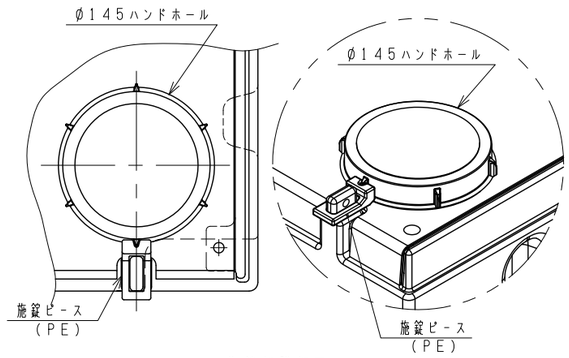

施錠部詳細図

5．ポンプ架台は、ポンプ機種に合わせて穴明けしてください。
4．製品本体は黒色とする。
3．塩酸タンクとして使用しないでください。
2．内容液によりパッキン材質が異なりますので御指示願います。
注記　1．タンク寸法公差：±1．5％以内。

品番	名称	サイズ	材質	個数	摘要

納入先					
設計	製図	検図	承認	名称	薬注タンクHD100 撹拌機座・ポンプ架台付製品図
矢島	山崎				
年月日	H28.04.18	尺度	1／5		
スイコー株式会社				図番	AX083－S04△