記号	来歴	年月日	記入

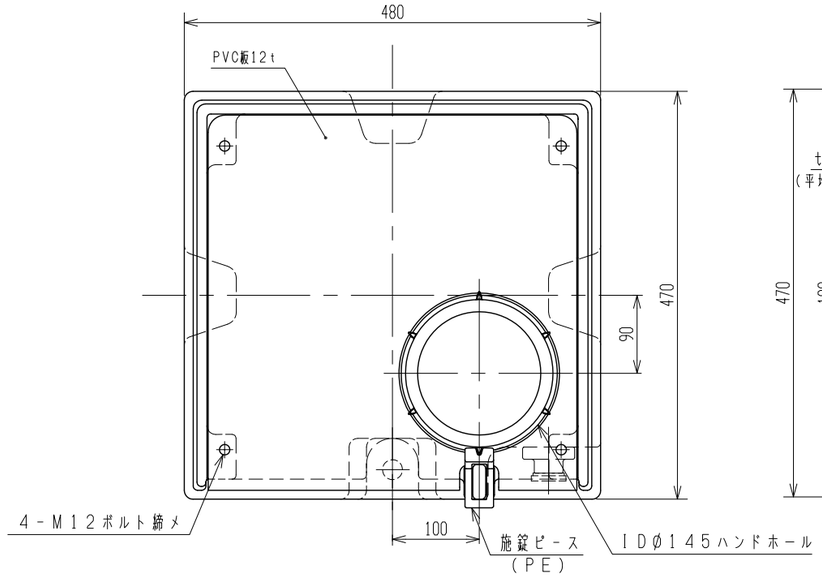

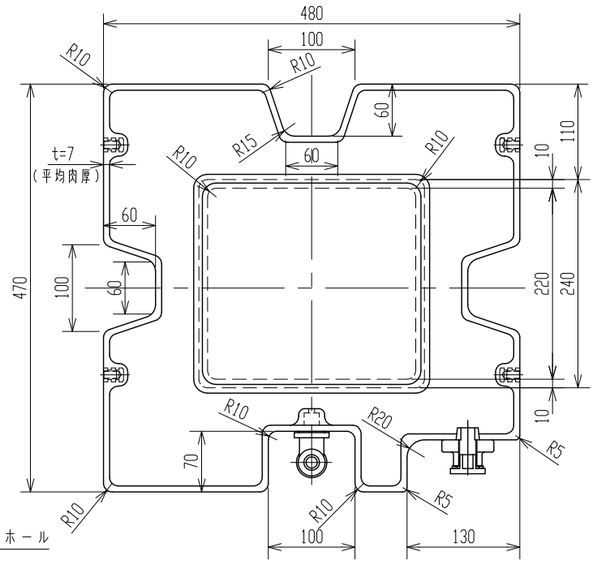

断面A－A

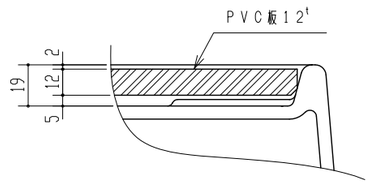

B部詳細図
S＝1：2

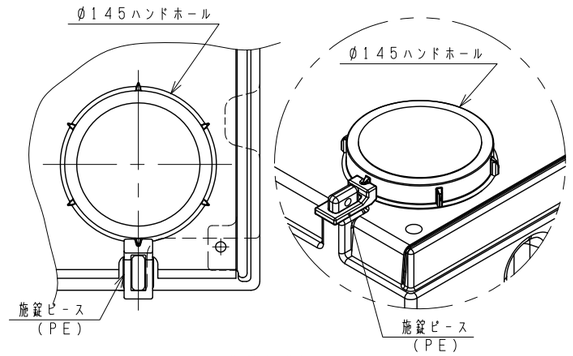

施錠部詳細図

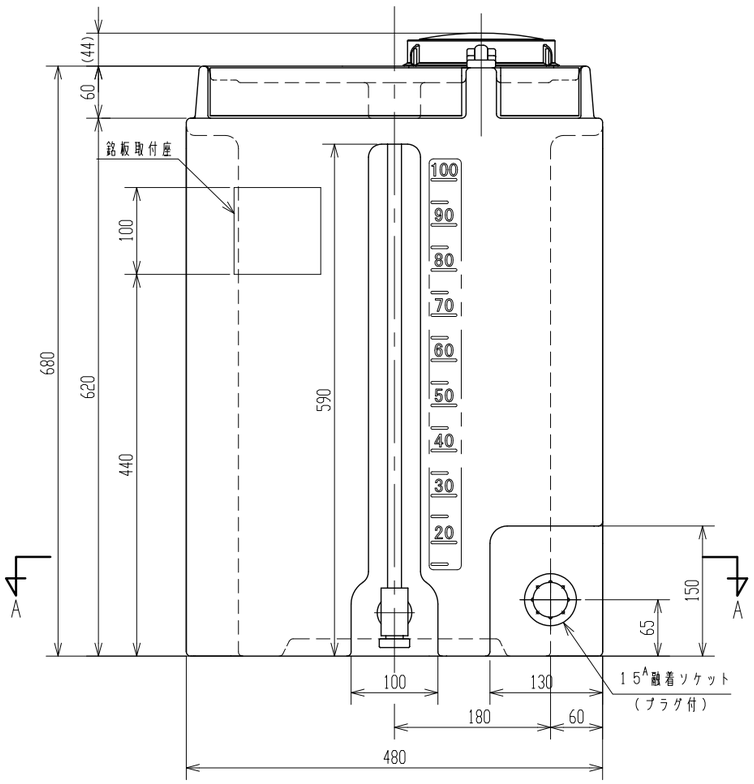

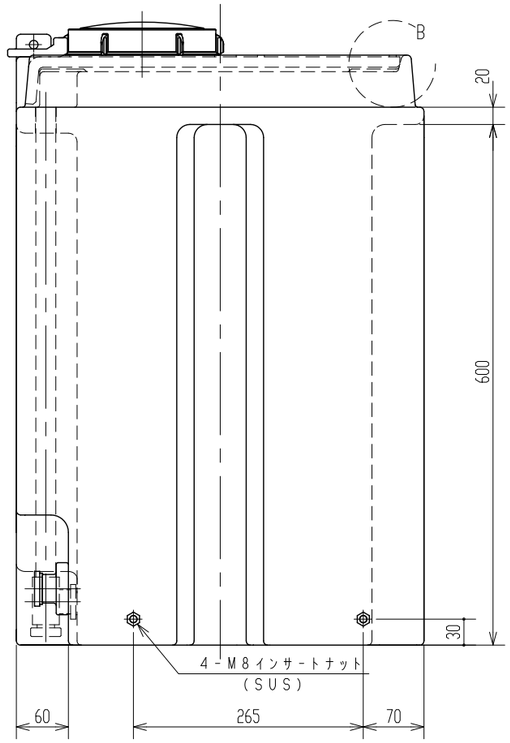

4．製品本体は黒色とする。
3．塩酸タンクとして使用しないでください。
2．内容液によりパッキン材質が異なりますので御指示願います。
注記　1．タンク寸法公差：±1．5％以内。

品番	名称	サイズ	材質	個数	摘要

納入先					
設計	製図	検図	承認	名称	薬注タンクHD100 製品図
矢島	矢島				
年月日 H26.09.01		尺度 1/5			
スイコー株式会社				図番	AX083-S01△