記号	来歴	年月日	記入
1	注記、追加	H25.4.20	山崎
2	本体高さ寸法変更（＋３８）	'21.3.23	石川(浩)

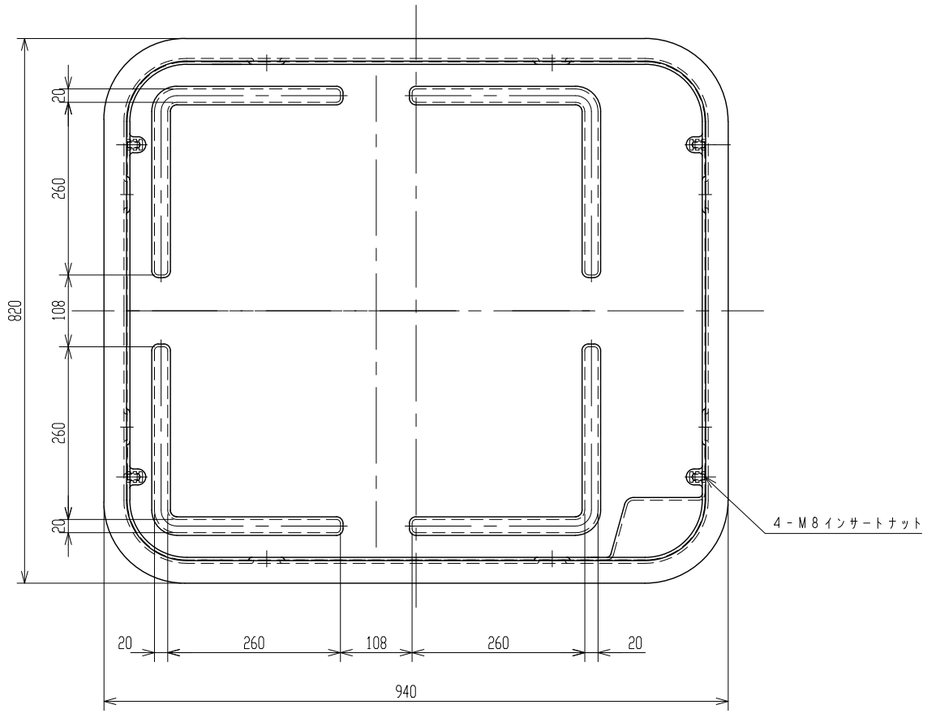

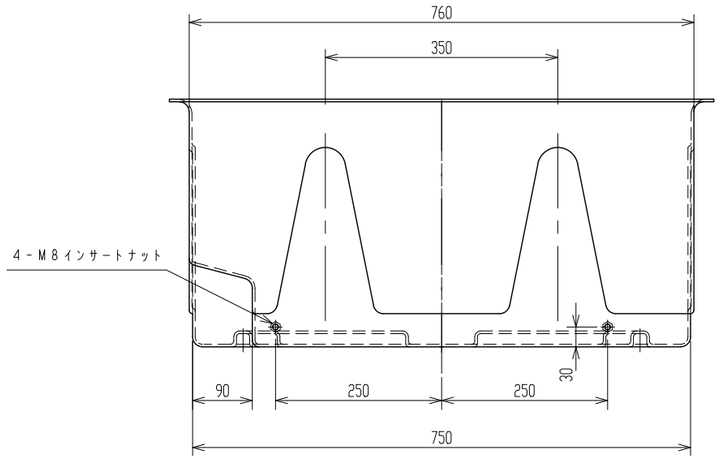

Ａ　矢　視

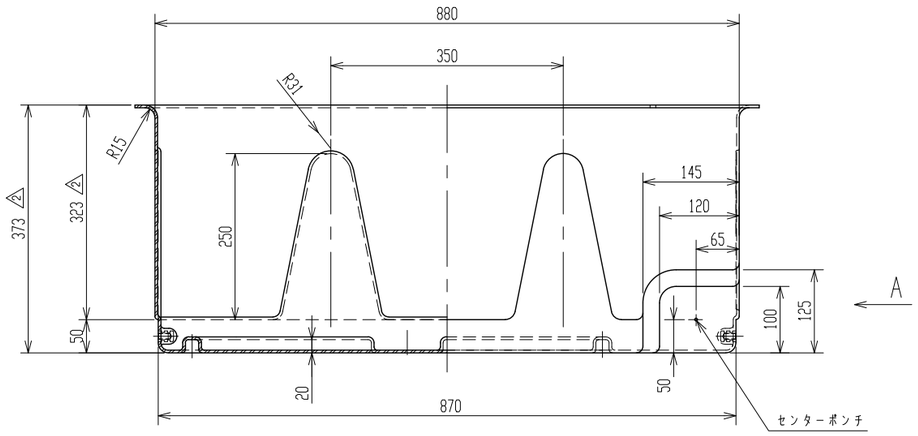

△4．据エ付ケ方向ハ右側ヲタンク正面トスル。
△3．平均肉厚ハ4ｍｍトスル。
　2．寸法公差ハ、±1．5％トスル。
注記：1．材質ハ、リサイクルポリエチレントスル。

品番	名称	サイズ	材質	個数	摘要

納入先					
設計	製図	検図	承認	名称	葉注タンク２００^{L}用 ドレンパン製品図
坂木	坂木				
年月日 H16.9.28		尺度 1/6 △1			
スイコー株式会社				図番	ＡＸ０２６－Ｓ０１ △2