記号	来歴	年月日	記入

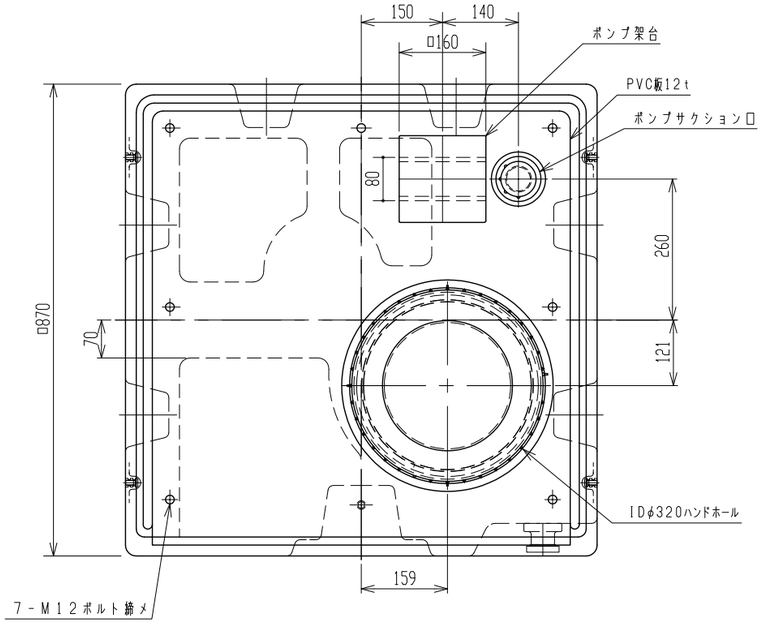

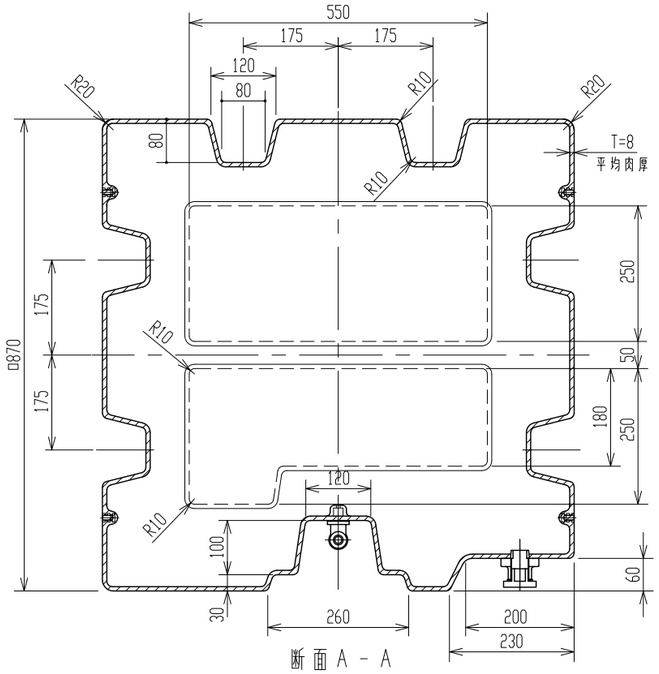

断面A－A

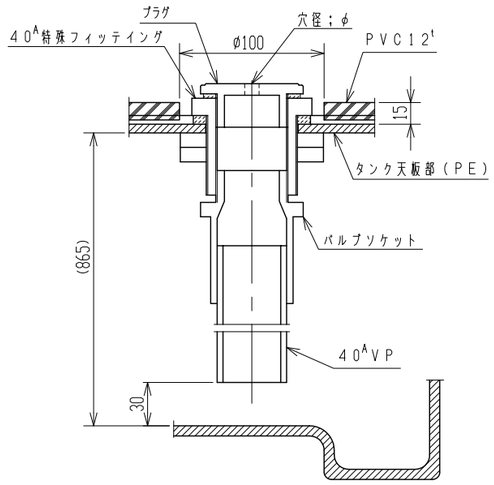

ポンプサクション口詳細

（S＝1／3）

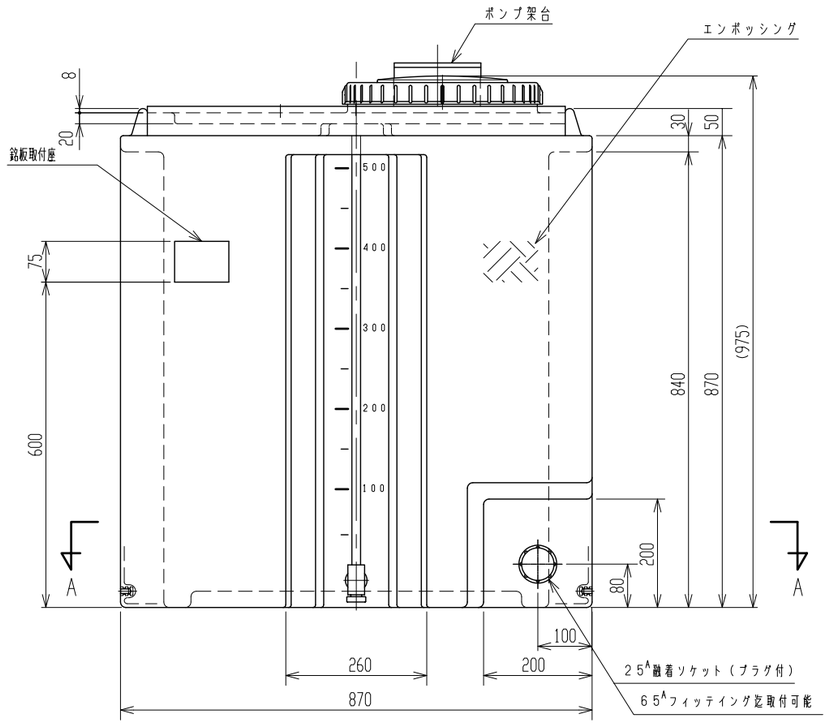

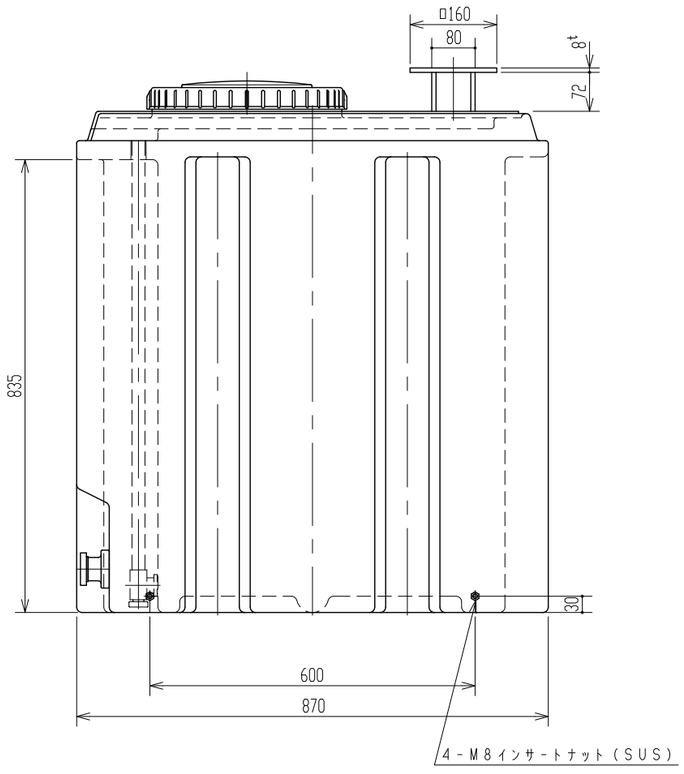

4．ポンプ架台は、ポンプ機種に合わせて穴明してください。
3．電蝕タンクとして使用しないでください。
2．内容液によりパッキン材質が異なりますので御指示願います。
注記　1．タンク寸法公差：±1．5％以内。

品番	名称	サイズ	材質	個数	摘要

納入先					
設計	製図	検図	承認	名称	薬注タンク500L ポンプ架台付製品図
佐藤（栄）	山崎				
年月日	H24.11.30	尺度	1／8		
スイコー株式会社				図番	AY050－F03△