記号	来歴	年月日	記入

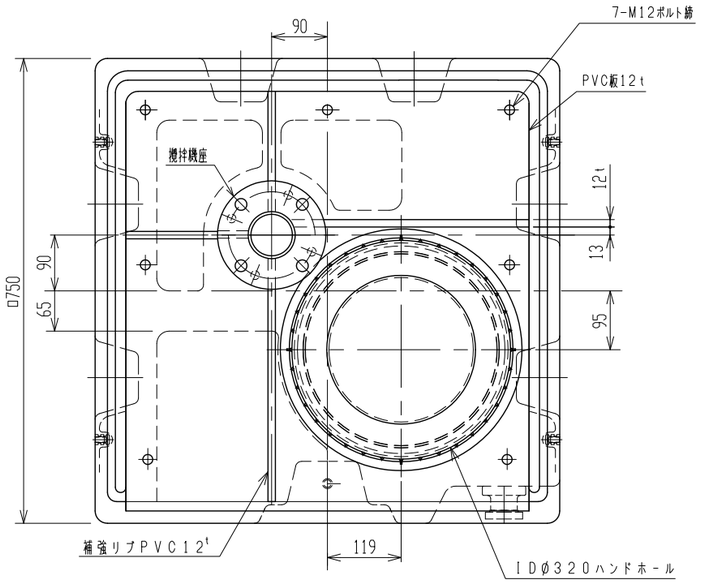

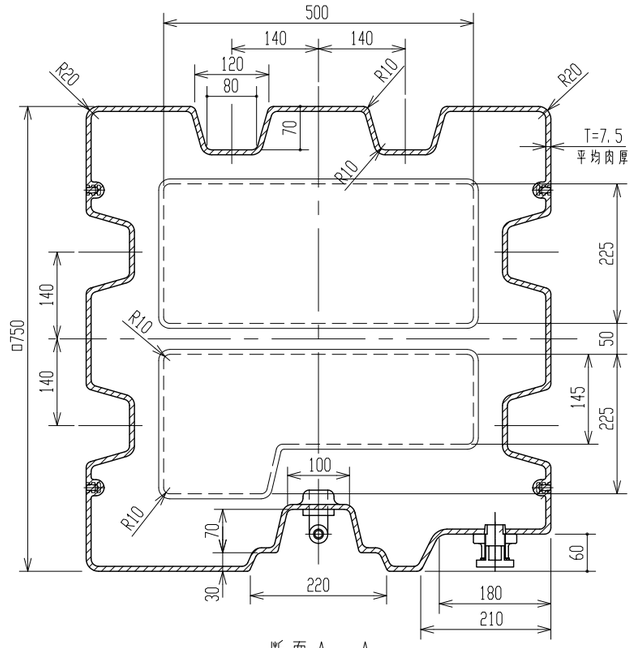

断面A－A

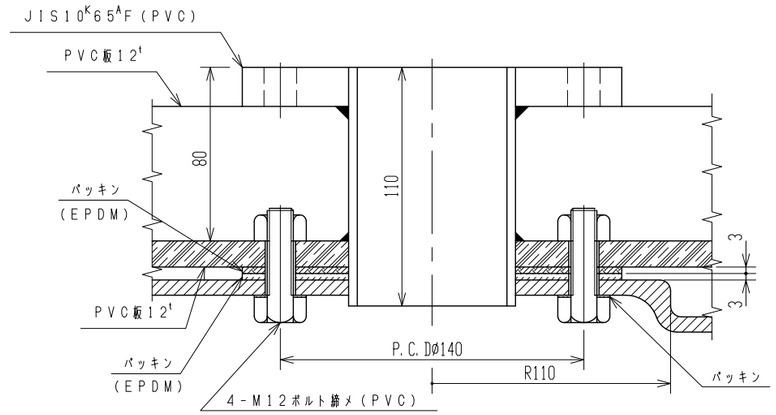

B部断面詳細
(S=1/2)

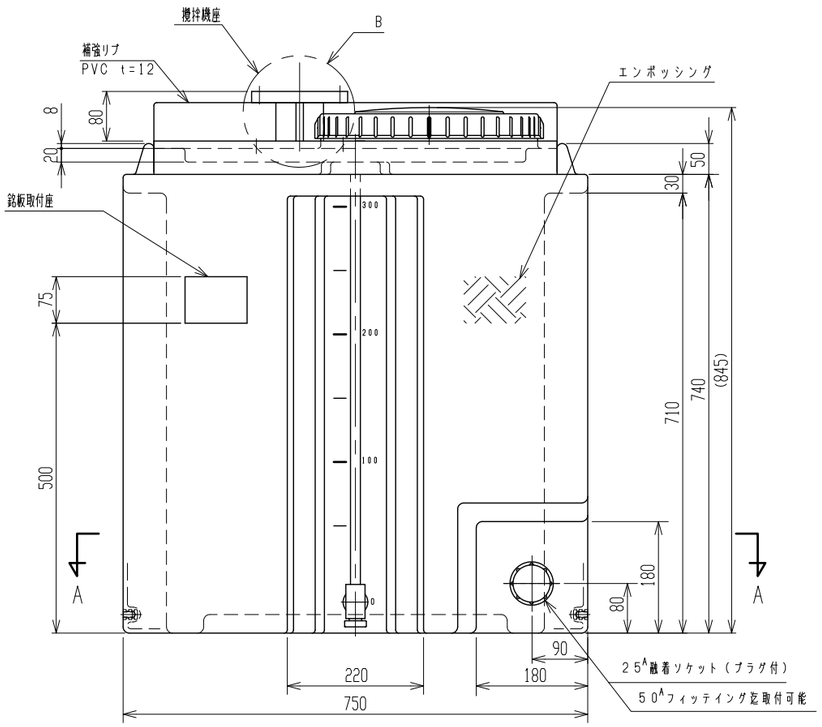

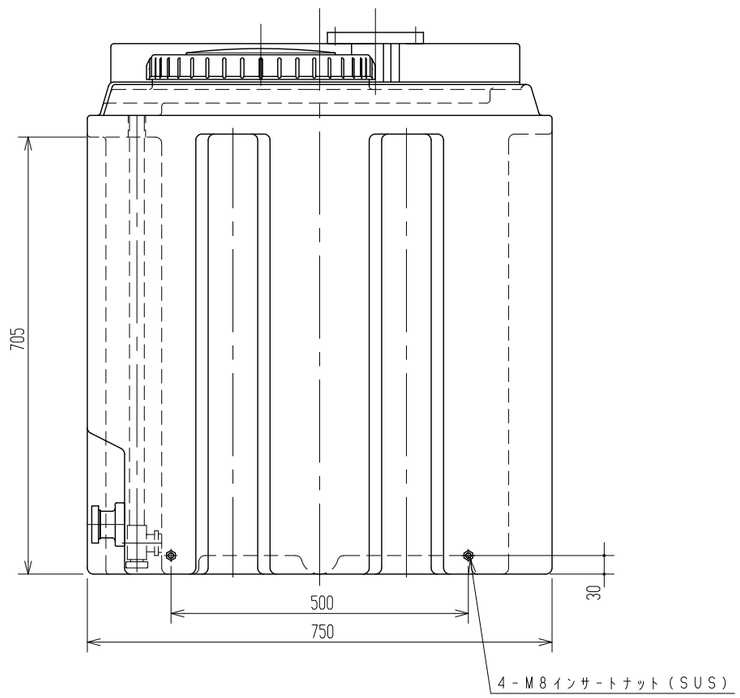

3．電蝕タンクとして使用しないでください。
2．内容液によりパッキン材質が異なりますので御指示願います。
注記 1．タンク寸法公差：±1．5%以内。

品番	名称	サイズ	材質	個数	摘要
納入先					

設計	製図	検図	承認	名称	薬注タンク300L 攪拌機座付製品図
佐藤(栄)	山崎				
年月日 H24.11.30		尺度 1/7			
スイコー株式会社				図番	AY030-F02△