記号	来歴	年月日	記入

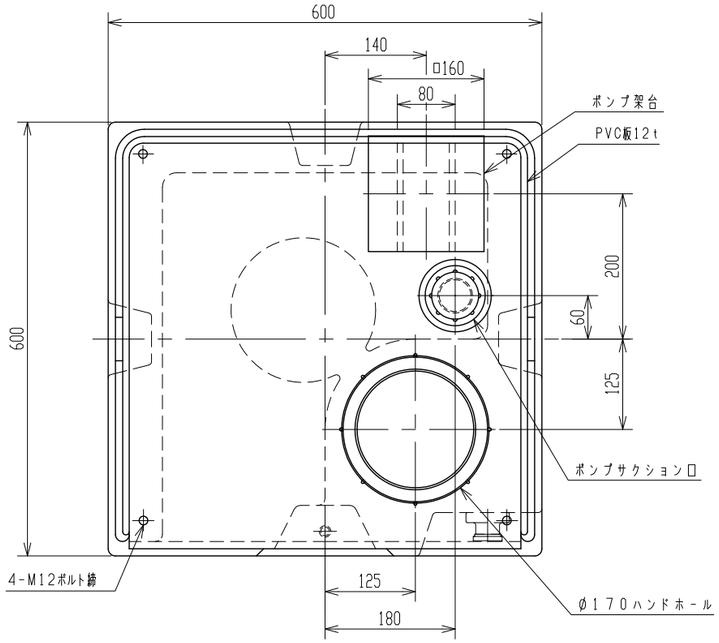

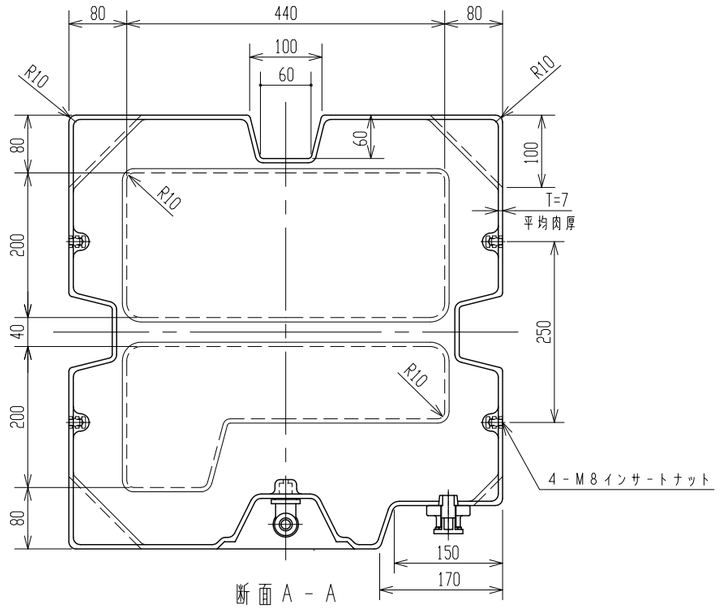

断面A－A

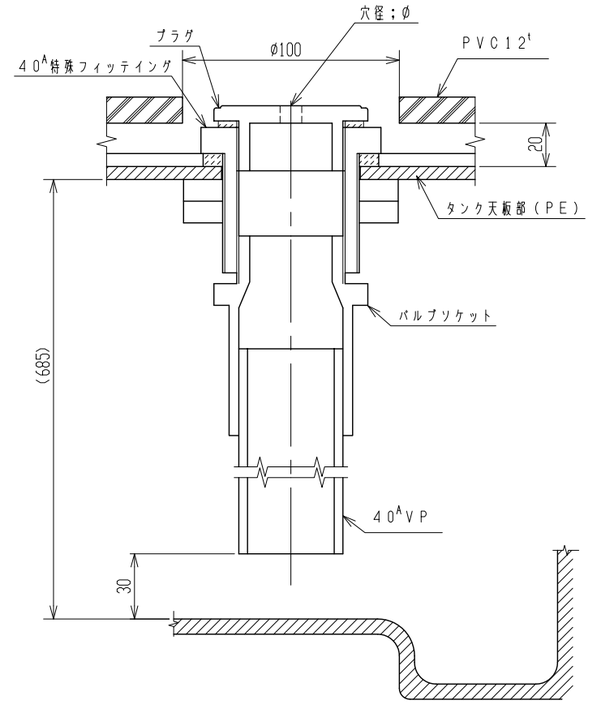

ポンプサクション口詳細

（S＝1／2）

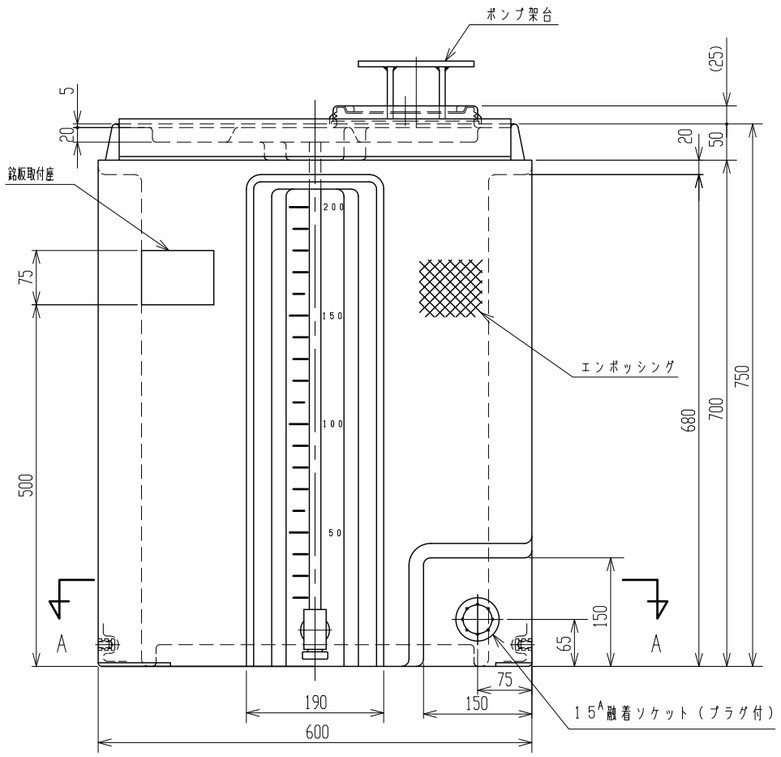

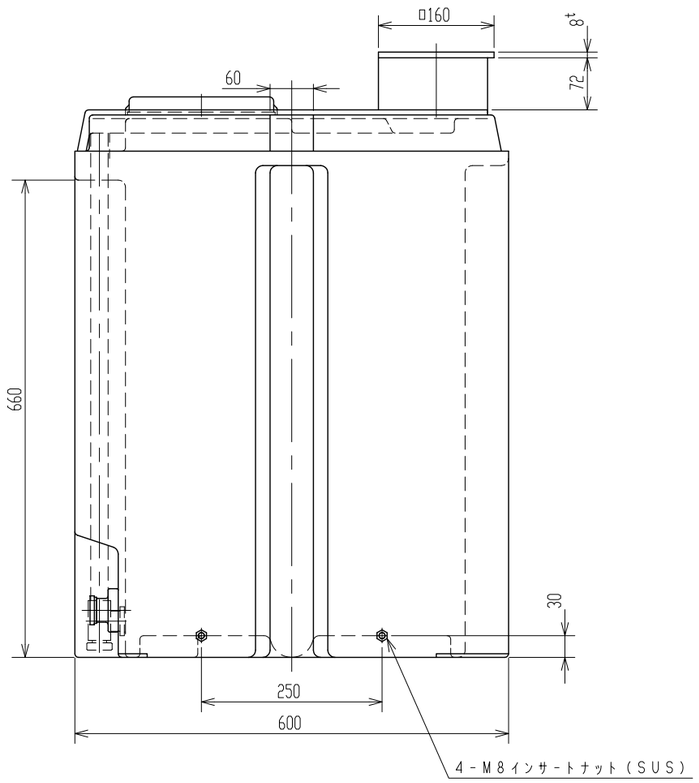

4．ポンプ架台は、ポンプ機種に合わせて穴明ください。
3．電解タンクとして使用しないでください。
2．内容液によりパッキン材質が異なりますので御指示願います。
注記　1．タンク寸法公差：±1．5％以内。

品番	名称	サイズ	材質	個数	摘要

納入先					
設計	製図	検図	承認	名称	葉注タンク200L ポンプ架台付製品図
佐藤(栄)	山崎				
年月日	H24.11.30	R度	1/6		
スイコー株式会社				図番	AY020-F03△