記号	来歴	年月日	記入

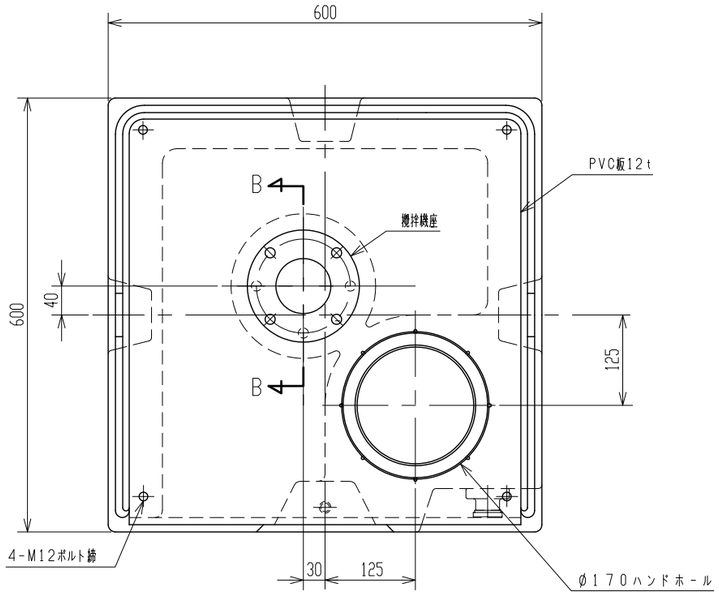

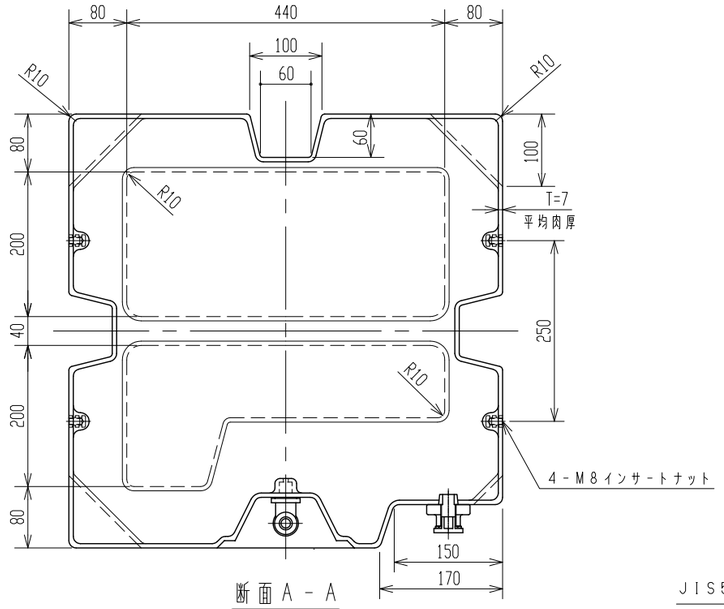

断面A－A

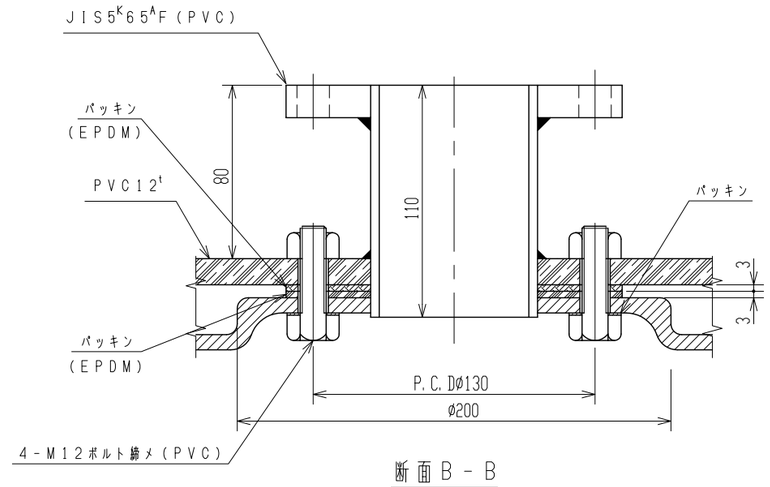

断面B－B

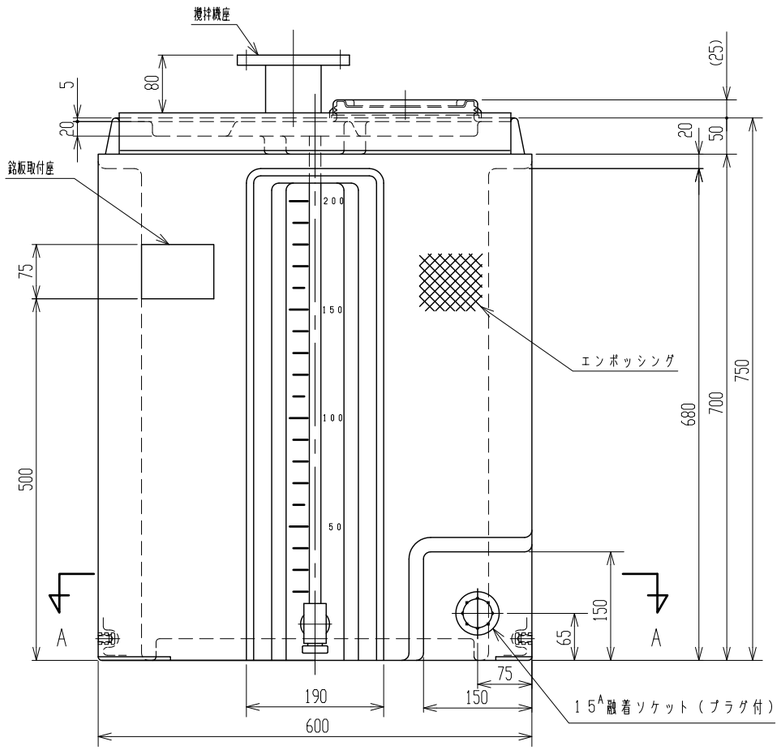

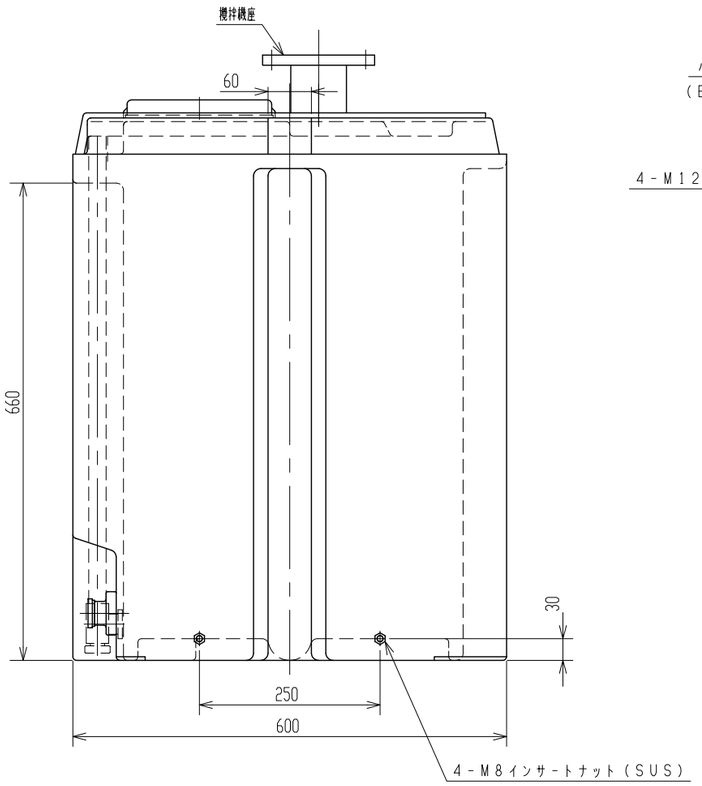

3．腐蝕タンクとして使用しないでください。
2．内容液によりパッキン材質が異なりますので御指示願います。
注記　1．タンク寸法公差：±1．5%以内。

品番	名称	サイズ	材質	個数	摘要

納入先					
設計	製図	検図	承認	名称	薬注タンク200L 攪拌機座付製品図
佐藤(栄)	山崎				
年月日 H24.11.30		尺度	1/6		
スイコー株式会社				図番	AY020-F02△