記号	来歴	年月日	記入
△1	タンク寸法、見直シニヨル変更	2021.10.20	山崎

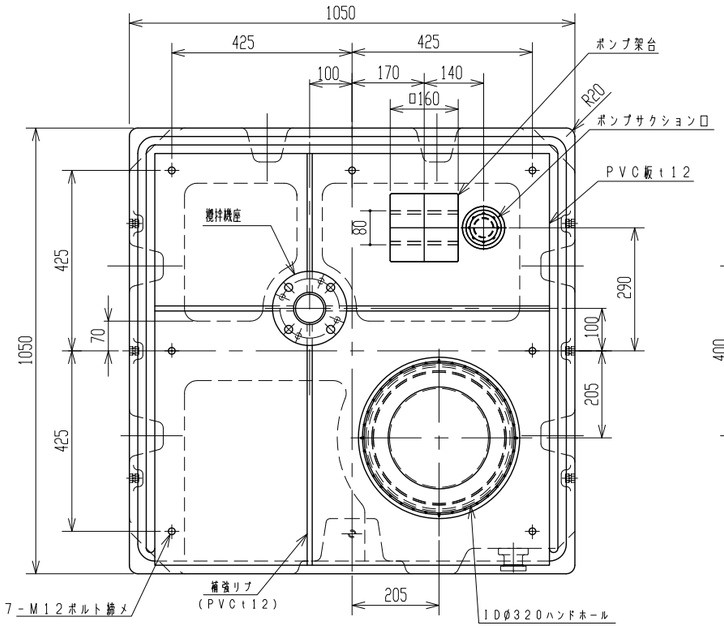

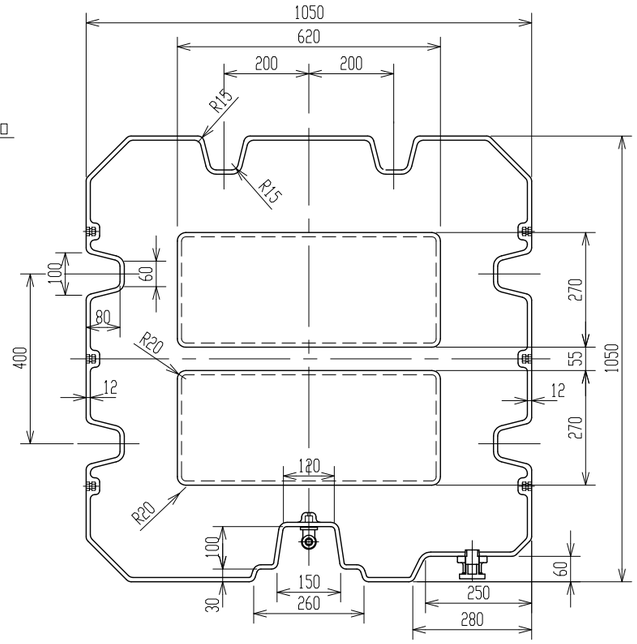

断面A－A

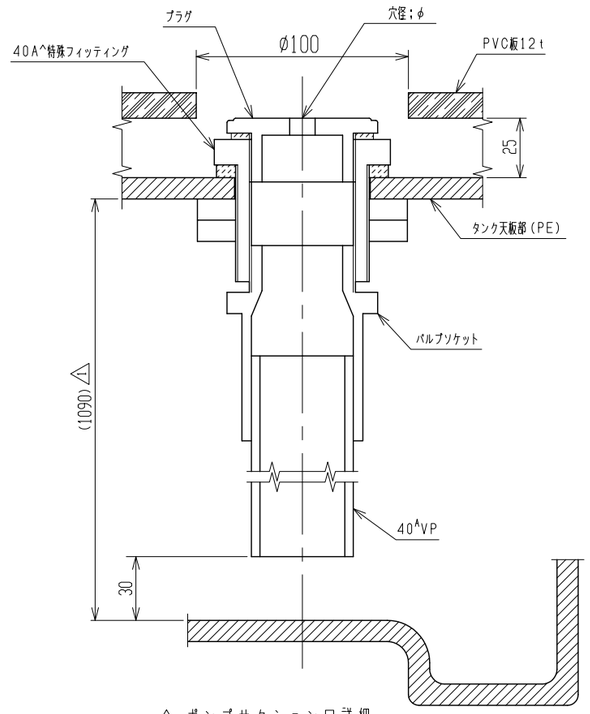

△1 ポンプサクション口詳細
(S=1/2)

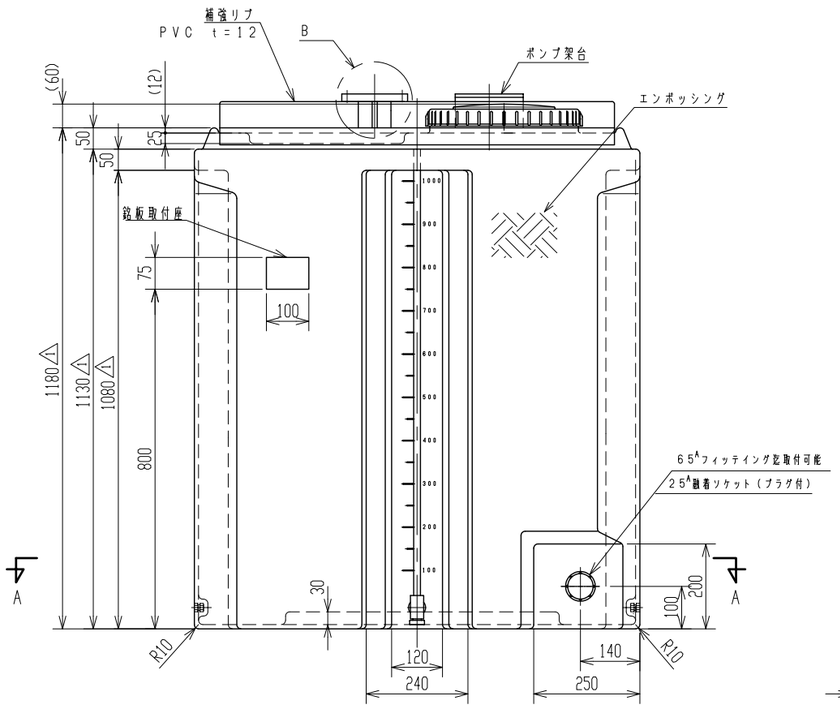

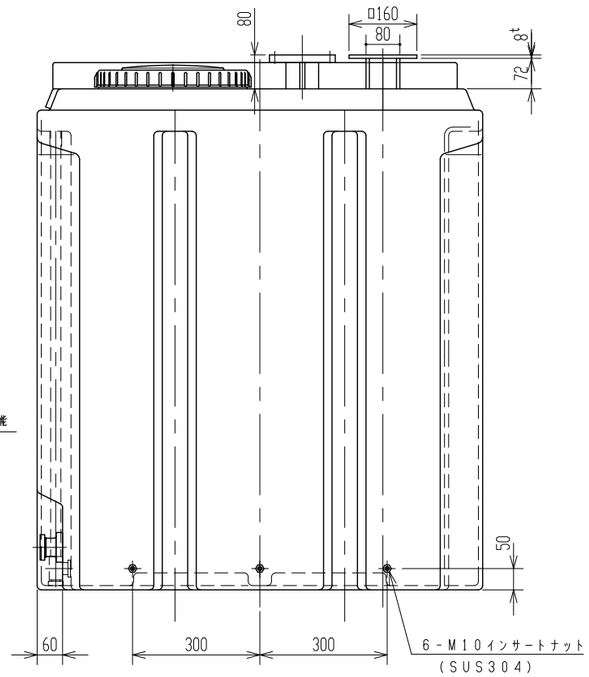

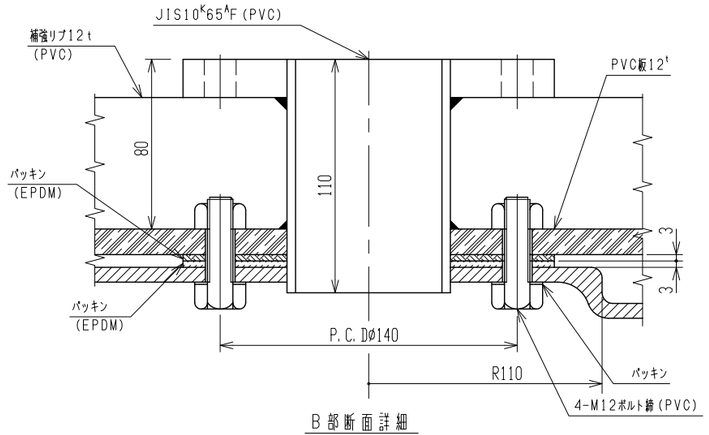

B部断面詳細
(S=1/2)

4. ポンプ架台は、ポンプ機種に合わせて穴明してください。
3. 塩酸タンクとして使用しないでください。
2. 内容液によりパッキン材質が異なりますので御指示願います。
注記 1. タンク寸法公差:±1.5%以内。

品番	名称	サイズ	材質	個数	摘要
納入先					

設計	製図	検図	承認	名称	薬注タンク1000L 撹拌機座・ポンプ架台付製品図
石川	山崎				
年月日 H24.11.30	尺度 1/10				
スイコー株式会社				図番	AY100-F04△1