記号	来歴	年月日	記入

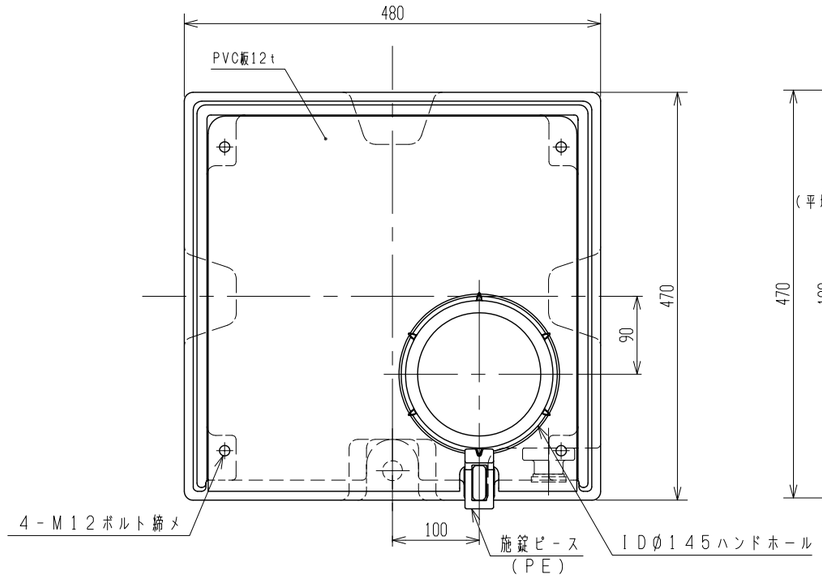

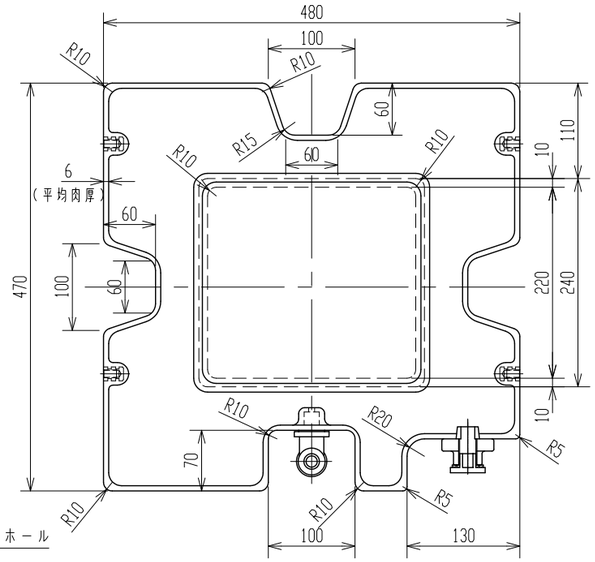

断面A－A

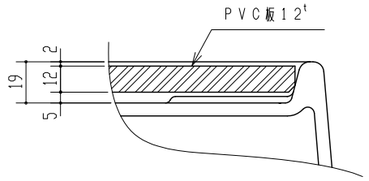

B部詳細図

S＝1：2

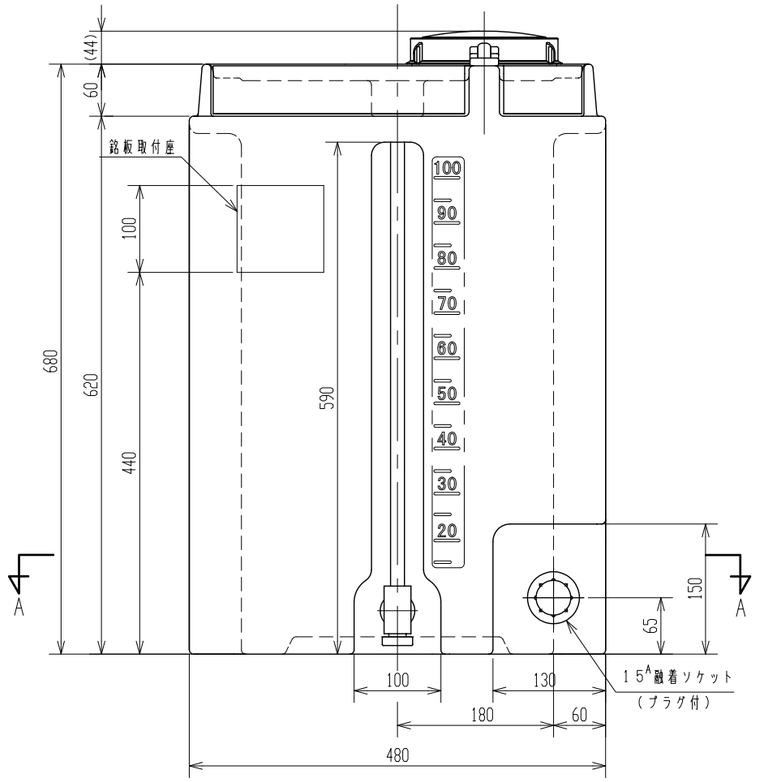

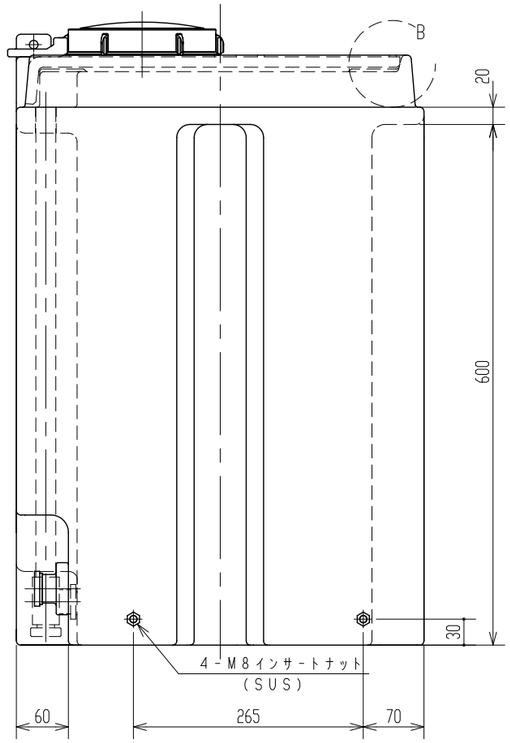

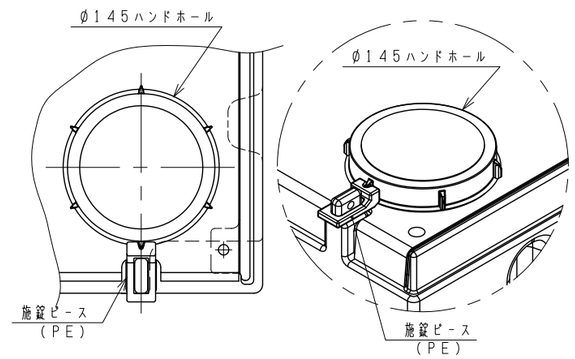

施錠部詳細図

3．塩酸タンクとして使用しないでください。
2．内容液によりパッキン材質が異なりますので御指示願います。
注記　1．タンク寸法公差：±1．5％以内。

品番	名称	サイズ	材質	個数	摘要
納入先					

設計	製図	検図	承認	名称	薬注タンク100L 製品図
尾崎	山崎				
年月日 H24.10.14		尺度 1/5			
スイコー株式会社				図番	AY010－F01△