記号	来歴	年月日	記入
1	アンカー穴変更	H21.4.14	小倉

注記　1．タンク吊上ゲハ、アイボルト４箇所６０度以上ヅリデ吊上ゲテ下サイ。

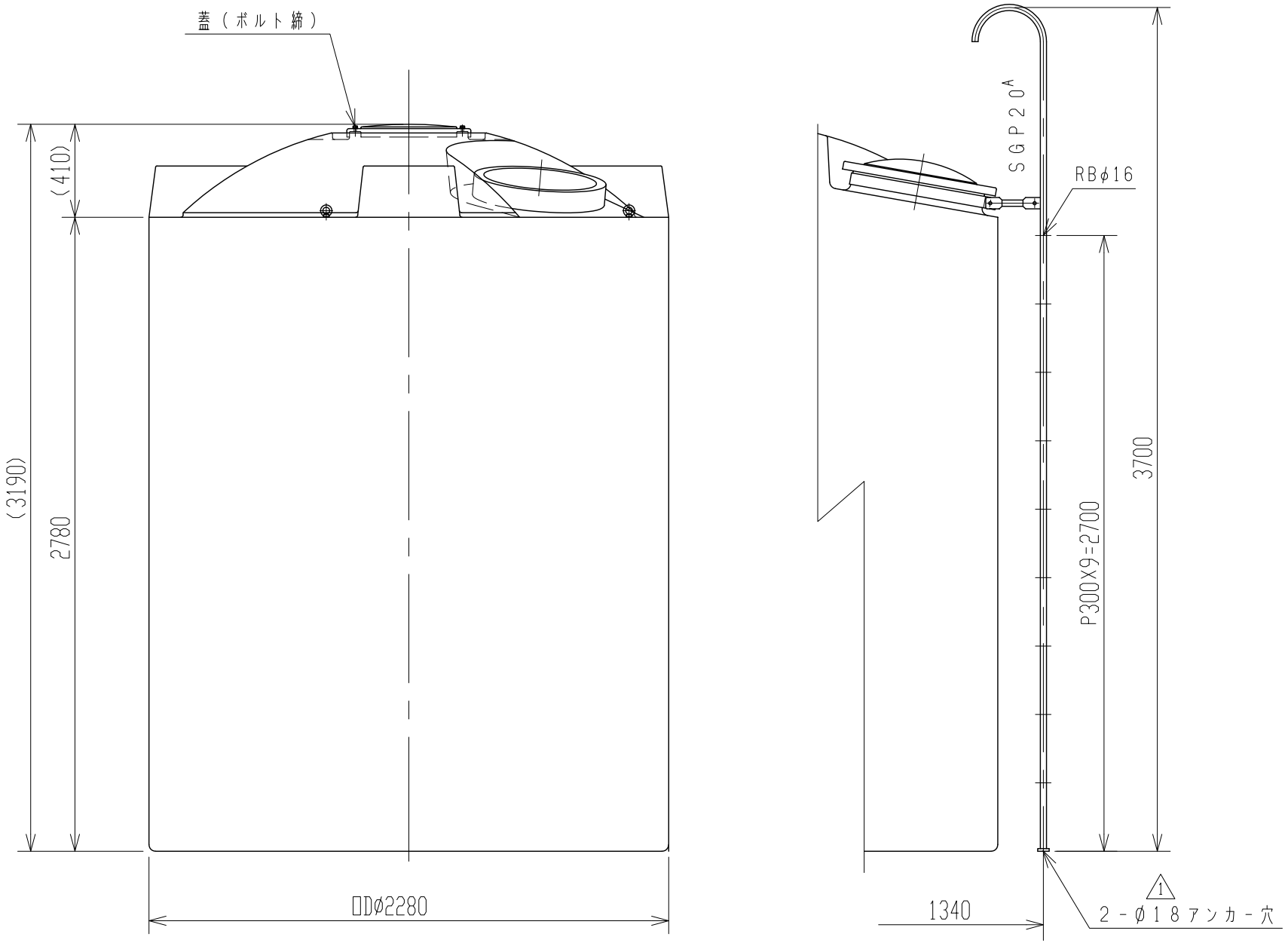

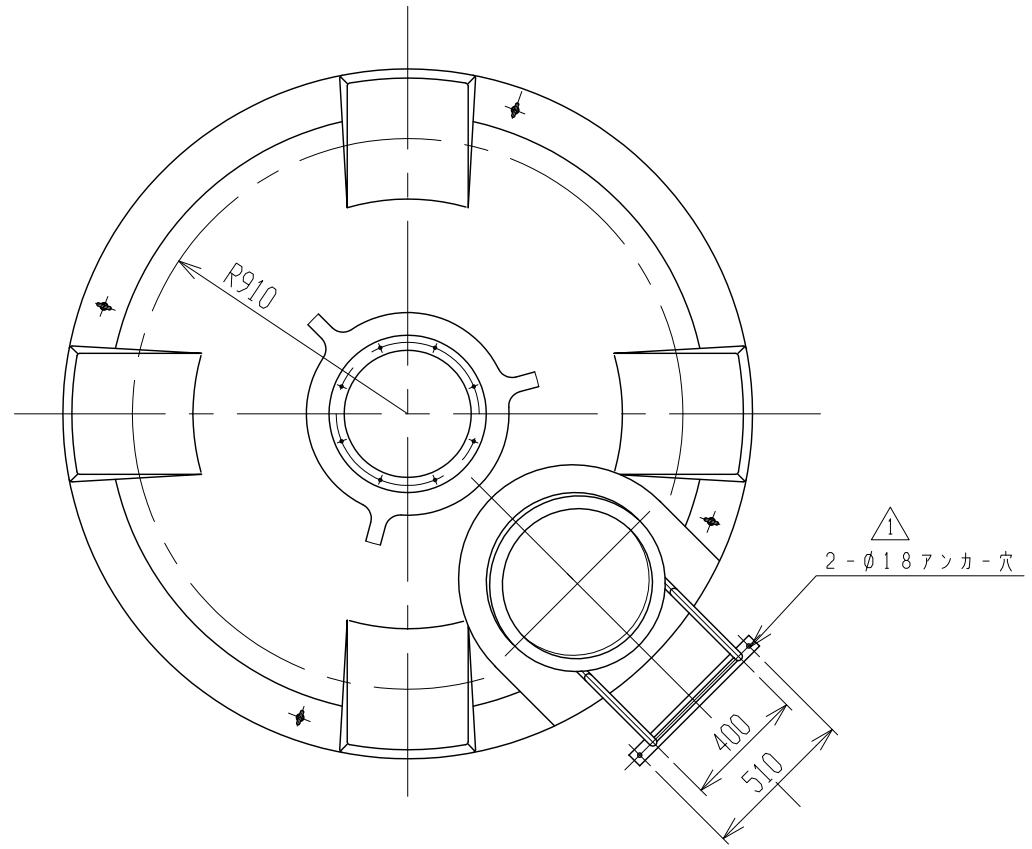

品番	名称	サイズ	材質	個数	摘要
納入先					

設計	製図	検図	承認	名称	UL－10000 梯子付製品図
——	小倉				
年月日 H21.2.9	尺度 1/25				
スイコー株式会社				図番	AU100－S02 1