記号	来歴	年月日	記入

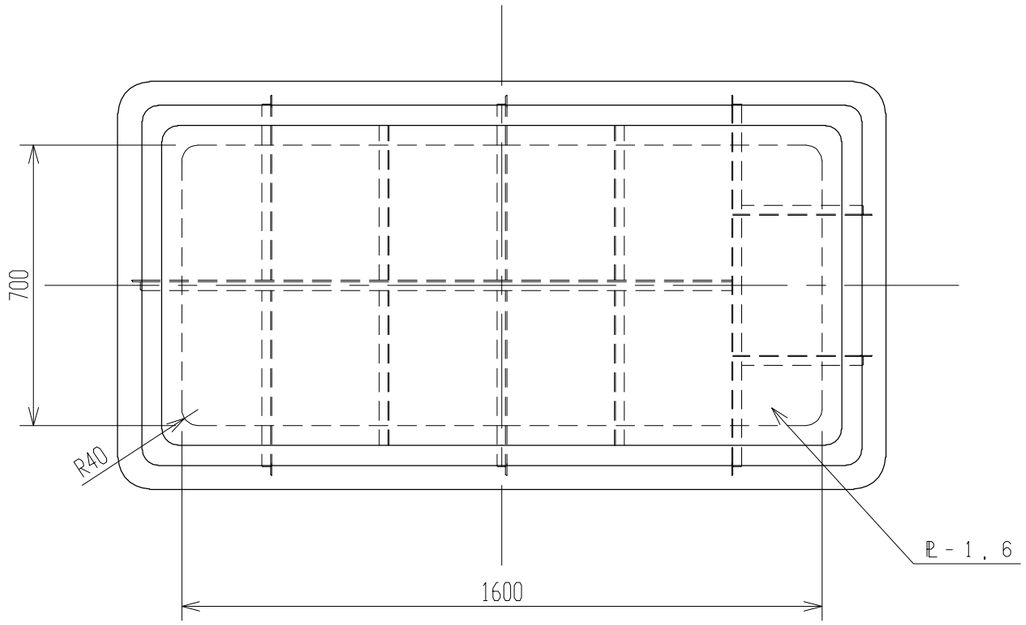

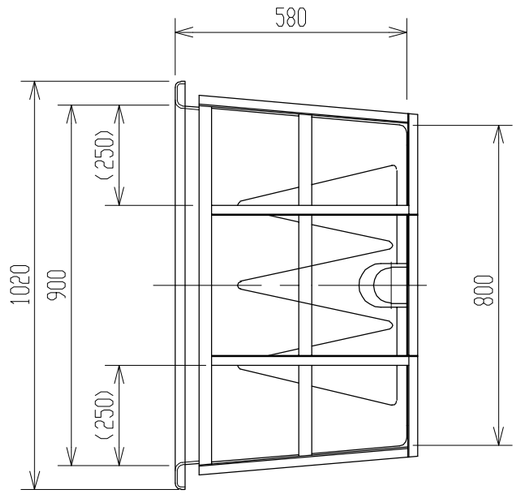

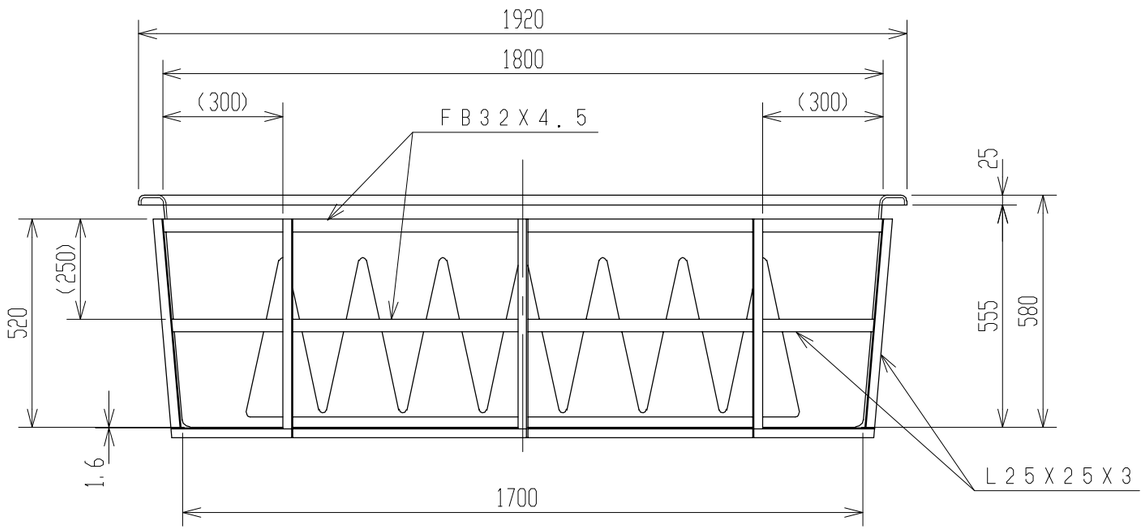

2. 寸法公差：±1.5%。

注記 1. 材質ハポリエチレントスル。

品番	名称	サイズ	材質	個数	摘要

納入先					
設計	製図	検図	承認	名称	SK-800 金枠付
山崎	山崎				
年月日 H13.12.22		尺度 1/15			
スイコー株式会社				図番	ASK0080-S04△