記号	来歴	年月日	記入
1	加工追記、原料変更ニヨル。	H15.12.15	石川
2	デリネーター、ゴム栓用穴開ケ加工削除。	H31.3.6	洪村

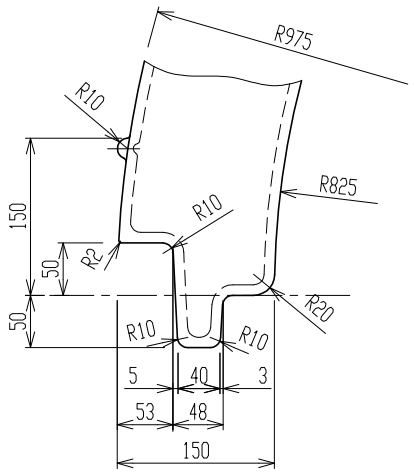

A部詳細

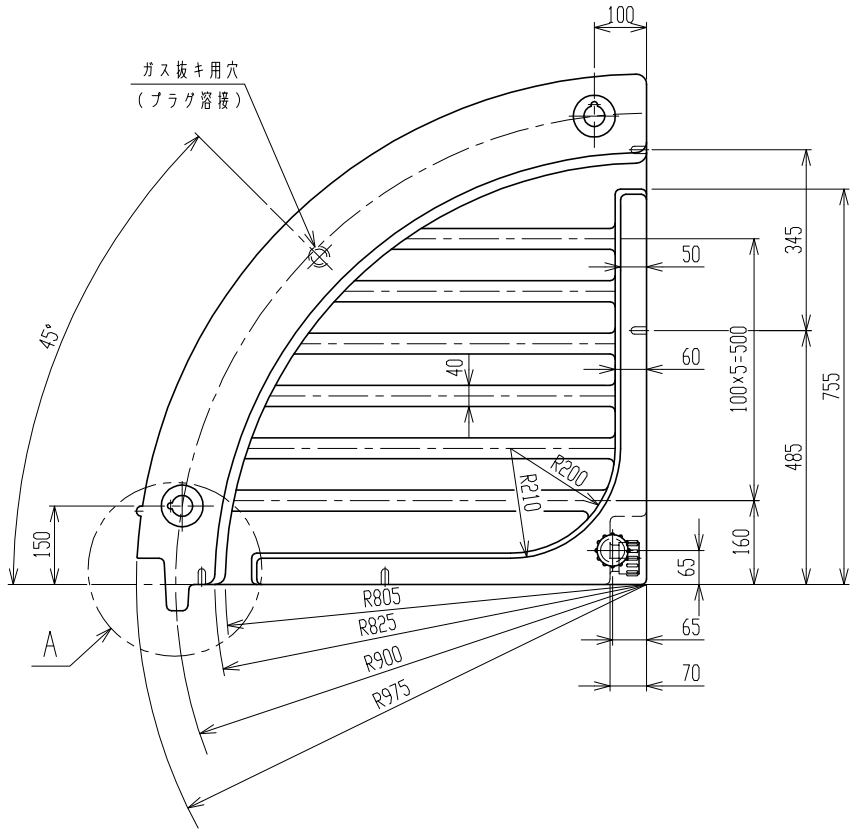

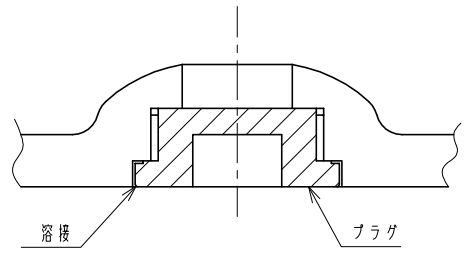

プラグ取付部詳細

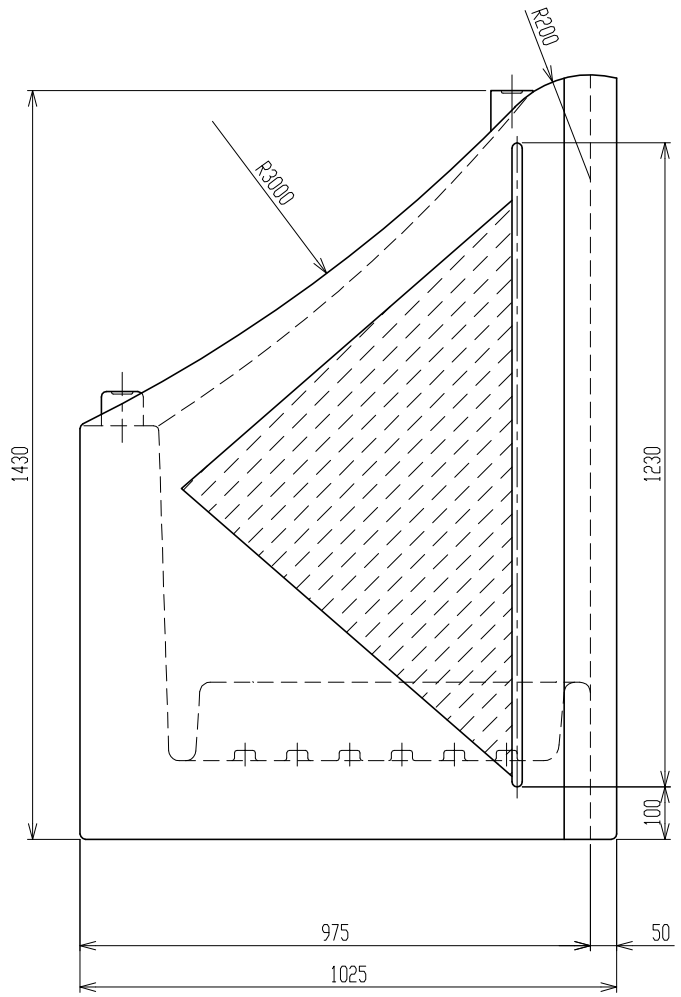

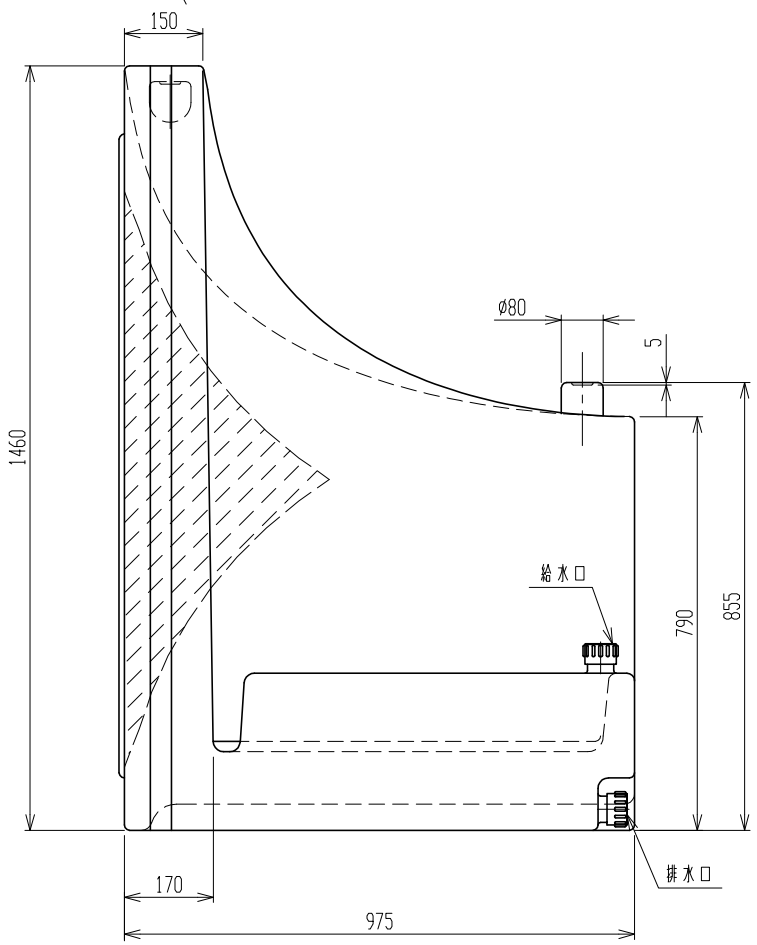

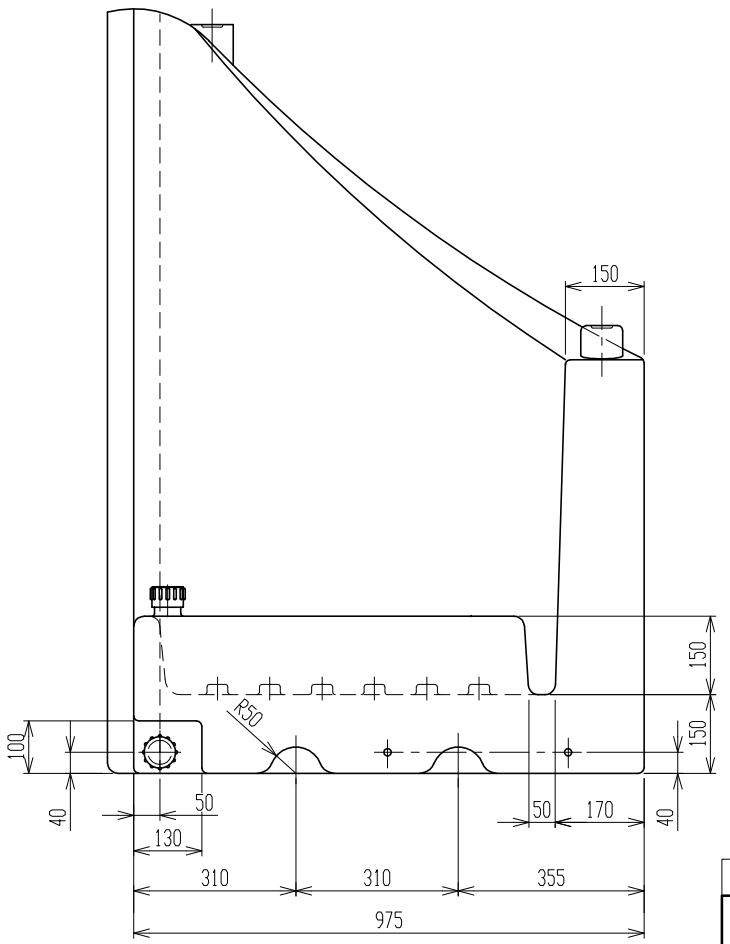

3．平均肉厚 ； 10m/m

2．原料 ； LLDPE

注記 1．寸法公差ハ±1．5%以内トスル．

品番	名称	サイズ	材質	個数	摘要
納入先					

設計	製図	検図	承認	名称	製品図 セパレートサイン（L）
	石川				
年月日 H12.10.10	尺度 1/10				
スイコー株式会社				図番	AX003-S02 2