記号	来歴	年月日	記入
1	一部寸法訂正及ビ変更	H22.4.17	山崎
2	PCD寸法訂正	H25.1.15	山崎

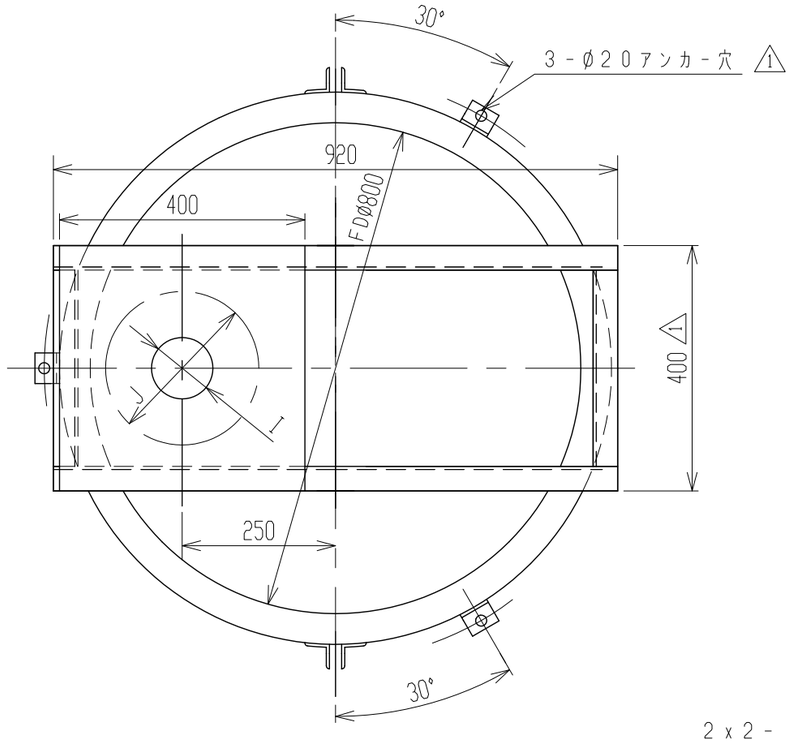

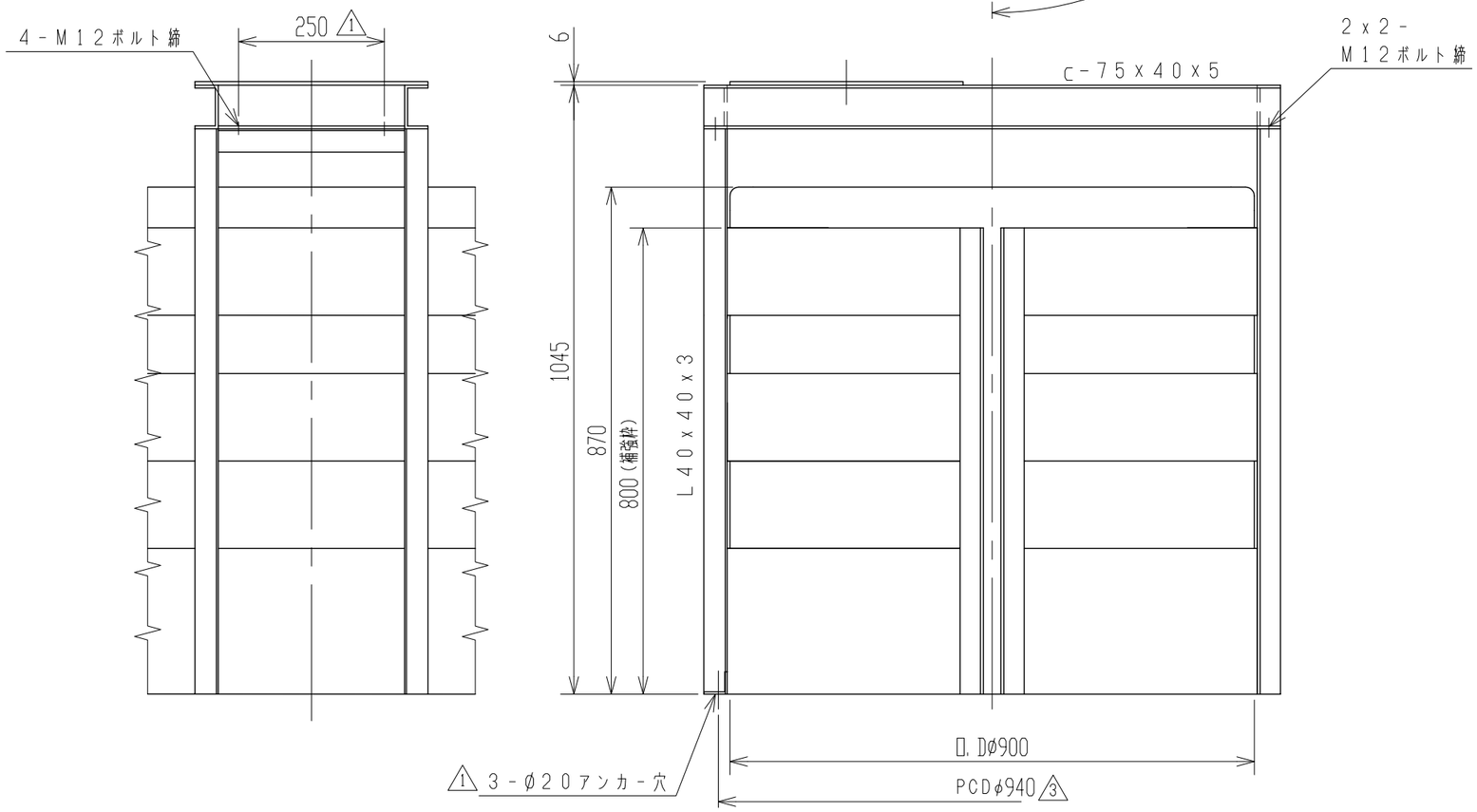

2. 攪拌機取付部I，J寸法ハ客先ニテ指示シテイタダキマス。

注記 1. タンク寸法公差：±1.5%

納入先					
設計	製図	検図	承認	名称	MH-500 竪型攪拌架機台付製品図
——	阿部				
年月日	H20.10.9	尺度	1/10		
スイコー株式会社				図番	AH005-S06 2