記号	来歴	年月日	記入

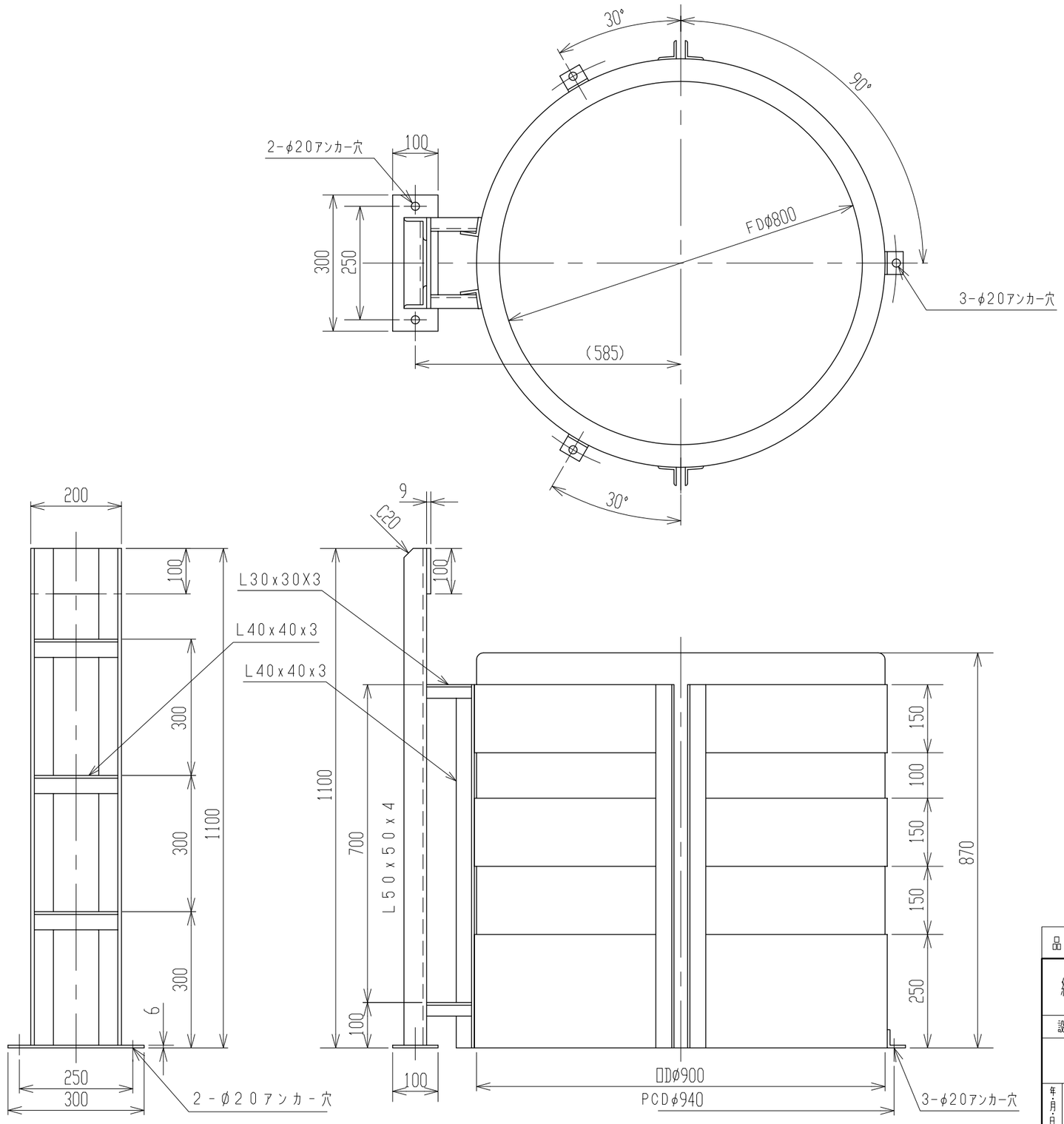

注記 1. タンク本体寸法公差: ±1.5%

品番	名称	サイズ	材質	個数	摘要

納入先					
設計	製図	検図	承認	名称	可搬式攪拌機架台 MH-500
	山崎				
年月日 H22.7.2	尺度 1/10				
スイコー株式会社				図番	AH005-S05△