記号	来歴	年月日	記入

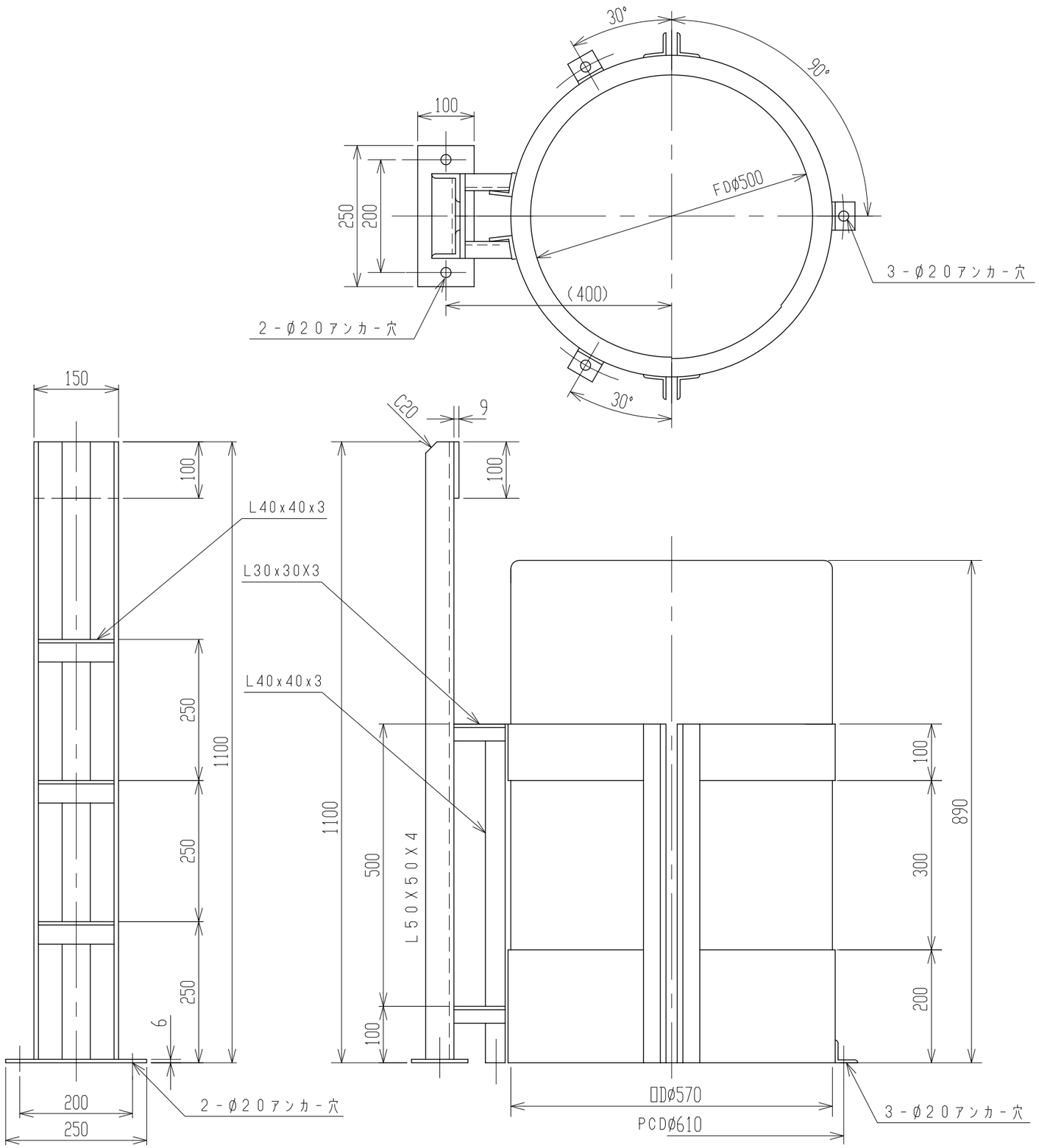

注記 1．タンク本体寸法公差： ±1．5％
2．タンク本体平均肉厚ハ、t＝6mmトスル。

品番	名称	サイズ	材質	個数	摘要

納入先					
設計	製図	検図	承認	名称	可搬式攪拌機架台 MH-200
——	山崎				
年月日	H22.6.9	尺度	1/8		
スイコー株式会社				図番	AH002-S05△