記号	来歴	年月日	記入
1	アンカー見直シニヨル変更	H21.4.1	小倉

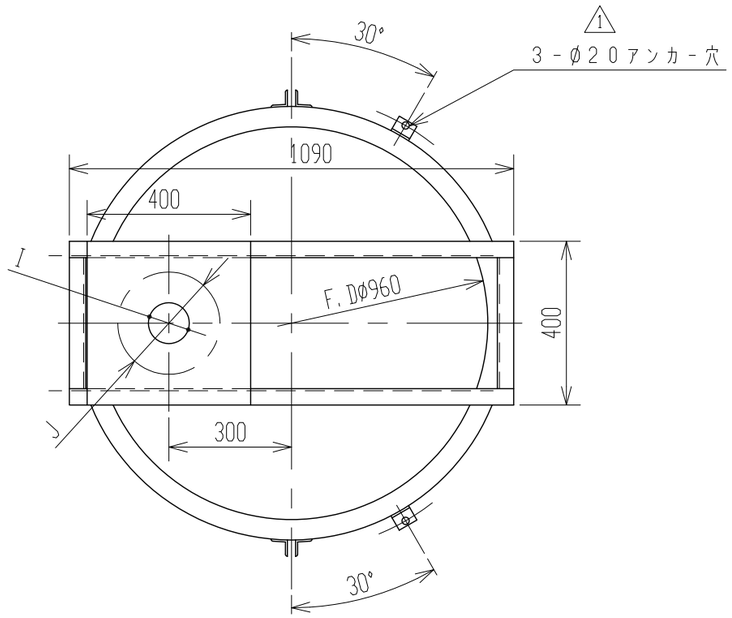

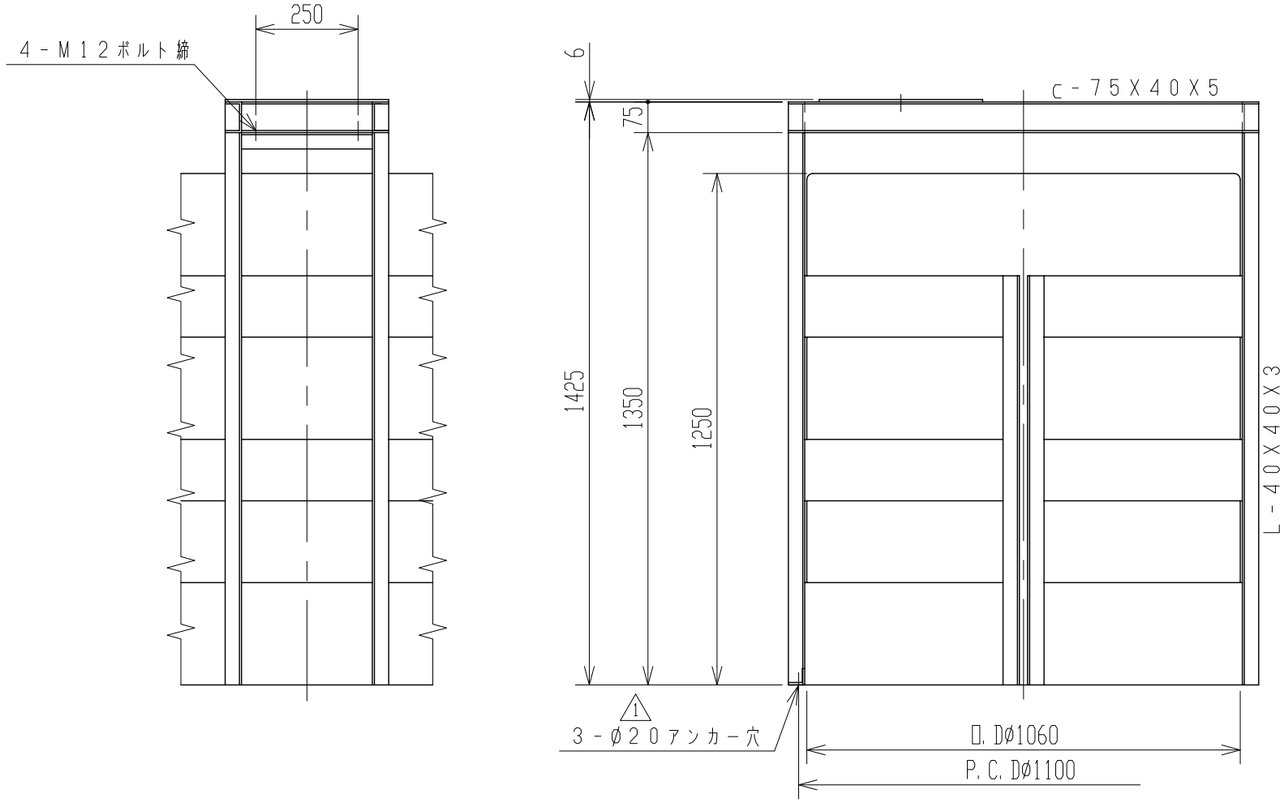

2. 攪拌機取付部I，J寸法ハ客先ニテ指示シテイタダキマス。

注記 1. タンク寸法公差：±1.5%

納入先					
設計	製図	検図	承認	名称	MH-1000
——	阿部				竪型攪拌架機台付製品図
年月日	H20.10.9	尺度	1/15		
スイコー株式会社				図番	AH010-S06 1