記号	来歴	年月日	記入
1	アンカー見直シニヨル変更	H21.4.1	小倉

注1．タンク寸法公差：±1．5％

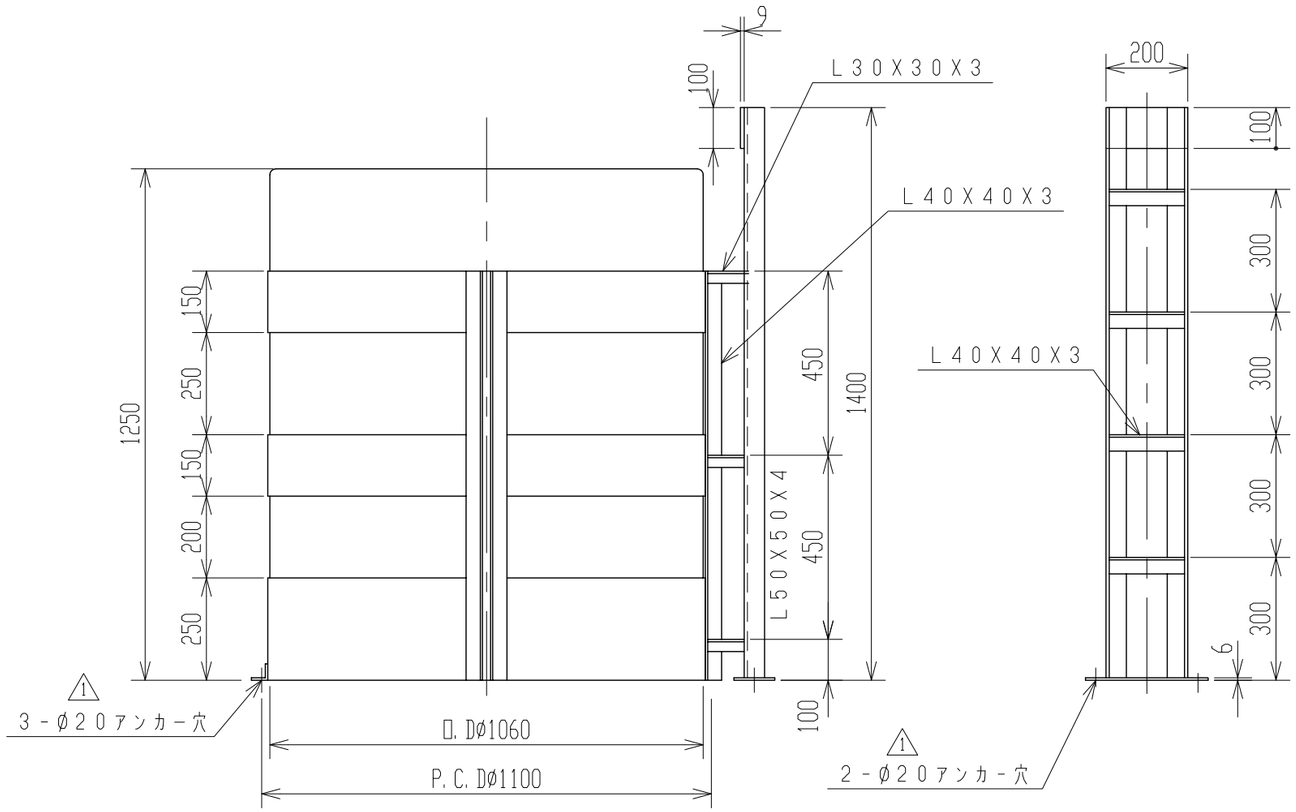

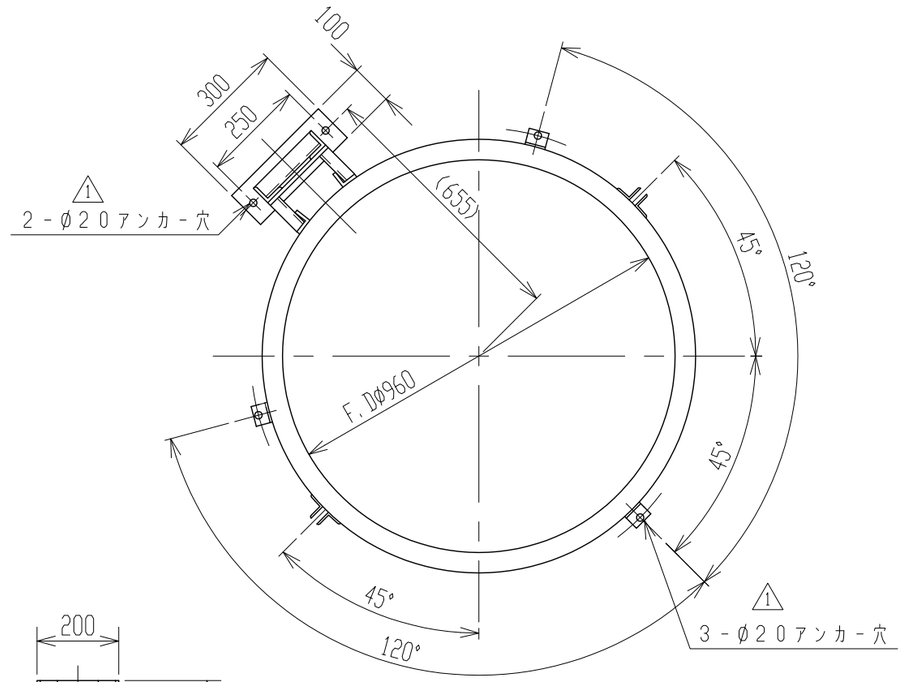

品番	名称	サイズ	材質	個数	摘要

納入先					
設計	製図	検図	承認	名称	可搬式攪拌機架台 MH-1000
――	山崎				
年月日	H20.8.26	尺度	1/15		
スイコー株式会社				図番	AH010-S05 1