記号	来歴	年月日	記入

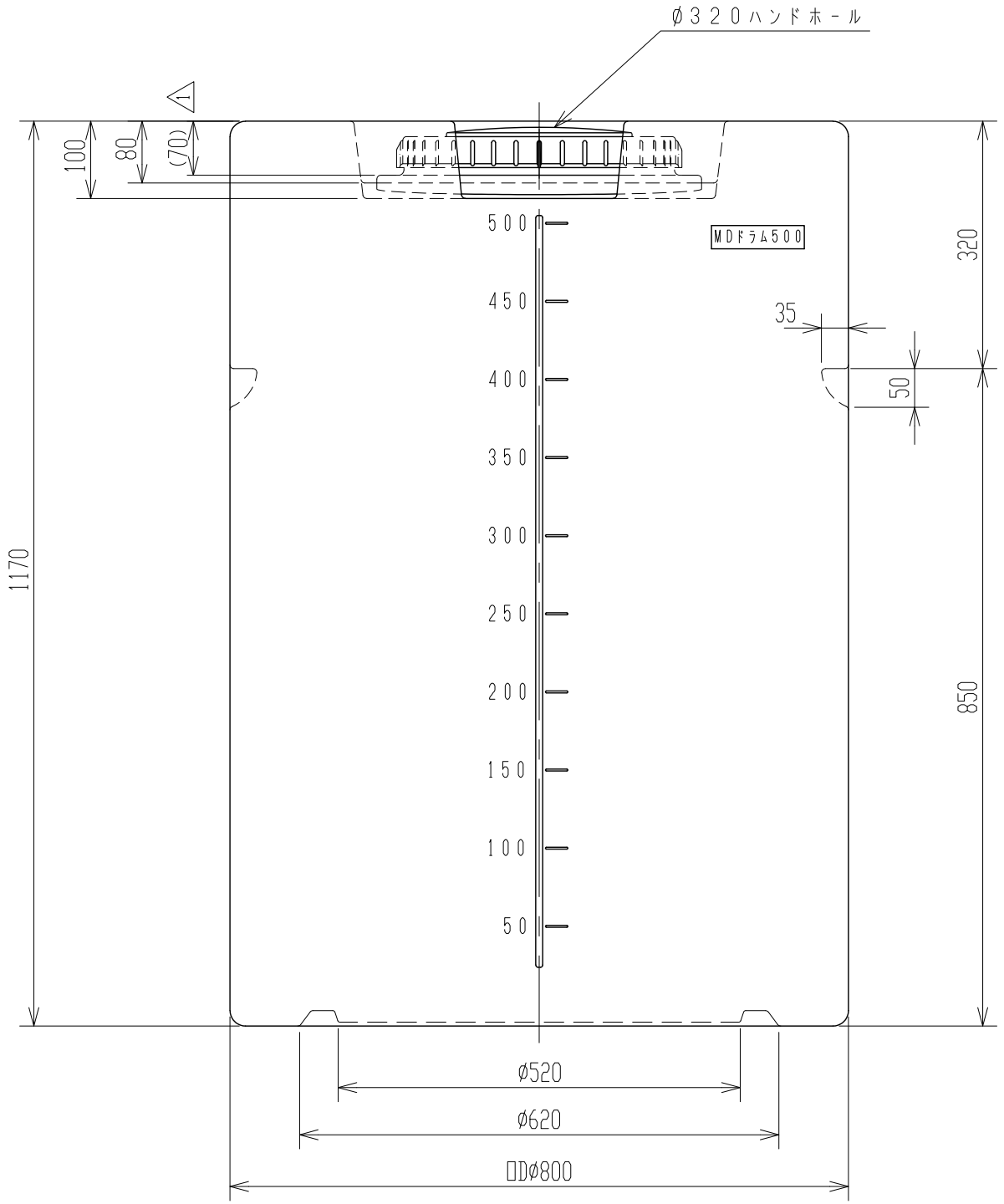

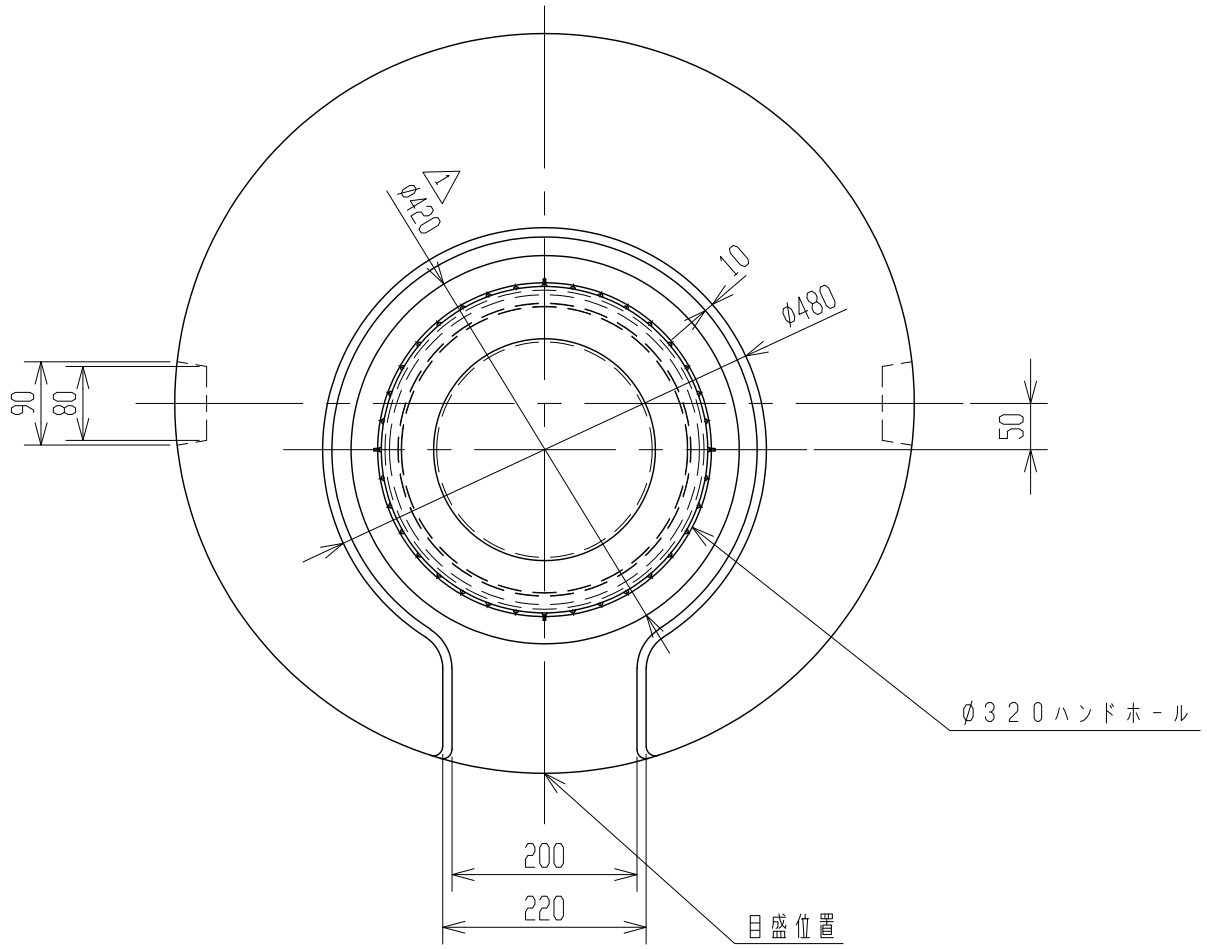

注記　1．材質：ポリエチレン
　　2．タンク寸法交差；±1～1．5％

品番	名称	サイズ	材質	個数	摘要

納入先					
設計	製図	検図	承認	名称	MDドラム500
——	井藤				
年月日 H25.3.4	尺度 1/8				
スイコー株式会社				図番	AX075-S01△