記号	来歴	年月日	記入

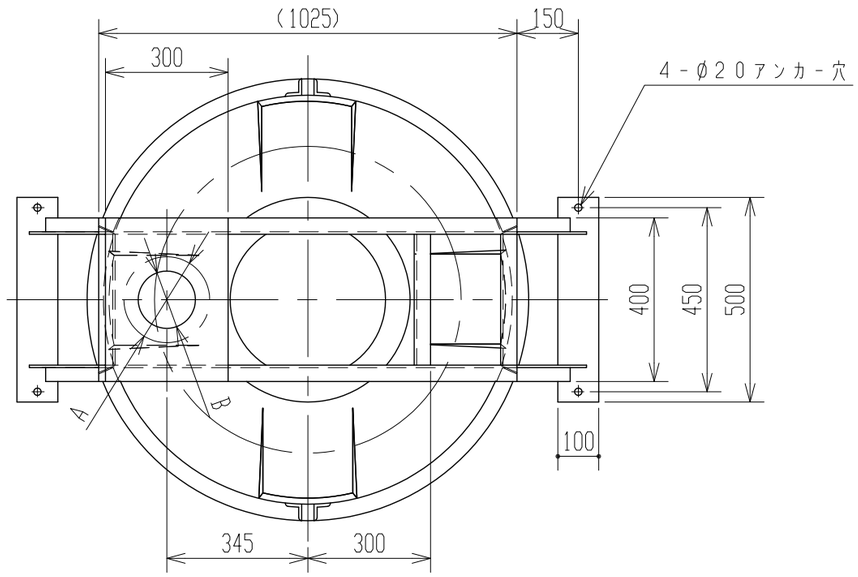

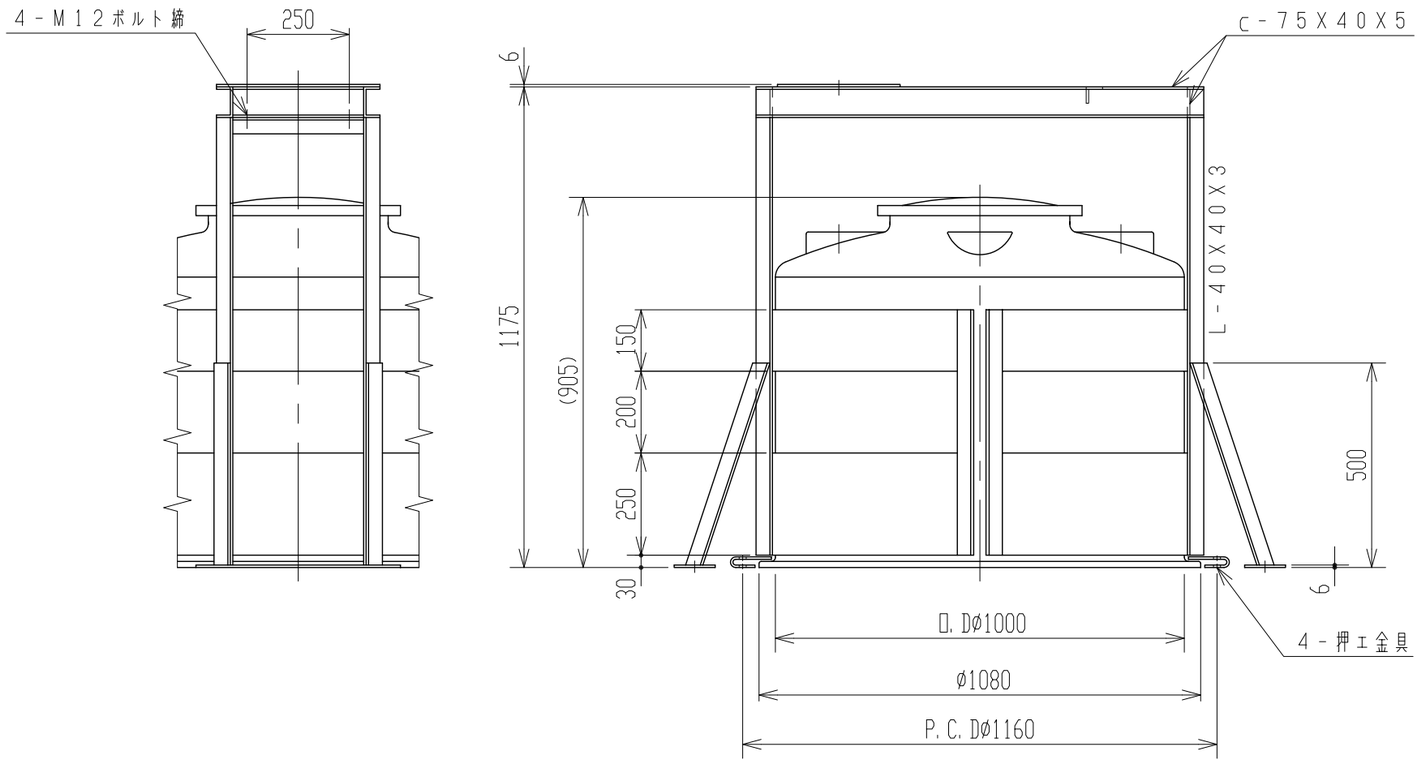

2．タンク寸法公差：±1．5％

注記　1．攪拌機取付部A，B寸法ハ客先ニテ指示シテイタダキマス。

品番	名称	サイズ	材質	個数	摘要

納入先					
設計	製図	検図	承認	名称	MC－500用 竪型攪拌架台寸法図
——	小倉				
年月日	H21.3.31	尺度	1/15		
スイコー株式会社				図番	291080－02△