記号	来歴	年月日	記入
1	可搬式架台仕様変更	H25.3.26	佐藤
2	コッター巾変更	H27.3.25	佐藤
3	タンク本体、管座寸法訂正	H29.3.6	山崎

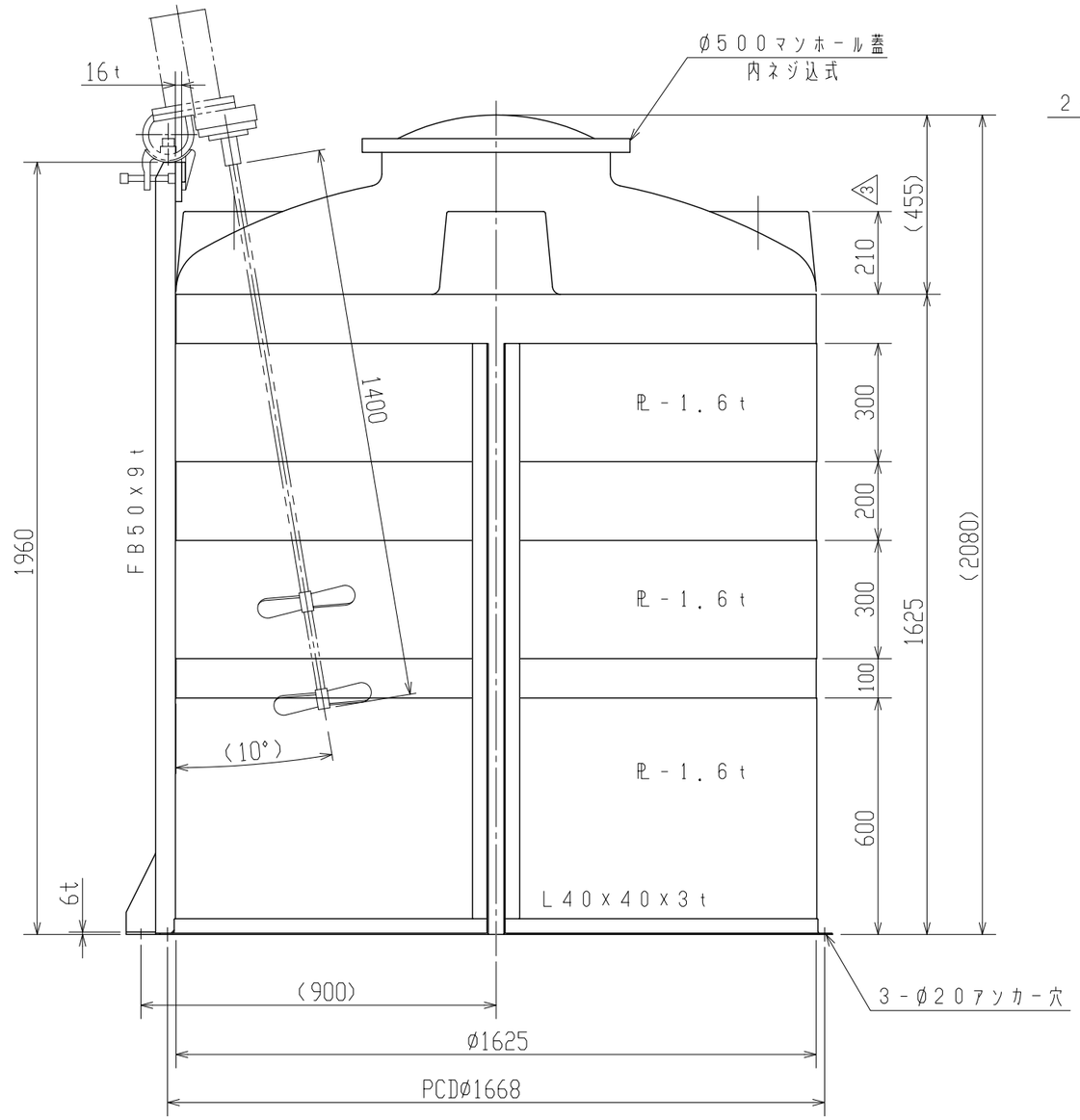

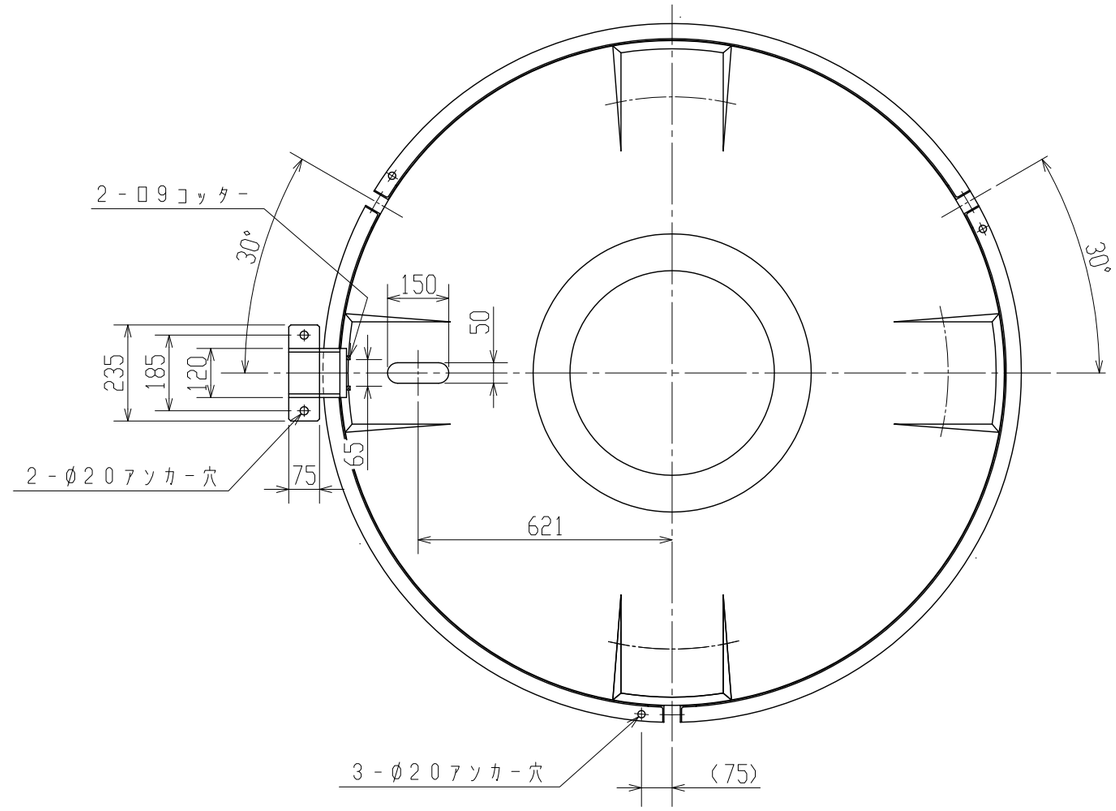

注記1．タンク寸法公差：±1．5％

品番	名称	サイズ	材質	個数	摘要

納入先					
設計	製図	検図	承認	名称	MC-3000 可搬式攪拌架台組立図
佐藤	佐藤				
年月日 H25.3.26		尺度 1/15			
スイコー株式会社				図番	AC030-S019 3