記号	来歴	年月日	記入
1	仕様変更 (補強枠6mmスキマ)	H7.8.1	佐藤
2	アンカー見直シニヨル変更	H21.4.1	小倉
3	図番32134-043⇒AC300-S01	H22.7.26	山崎

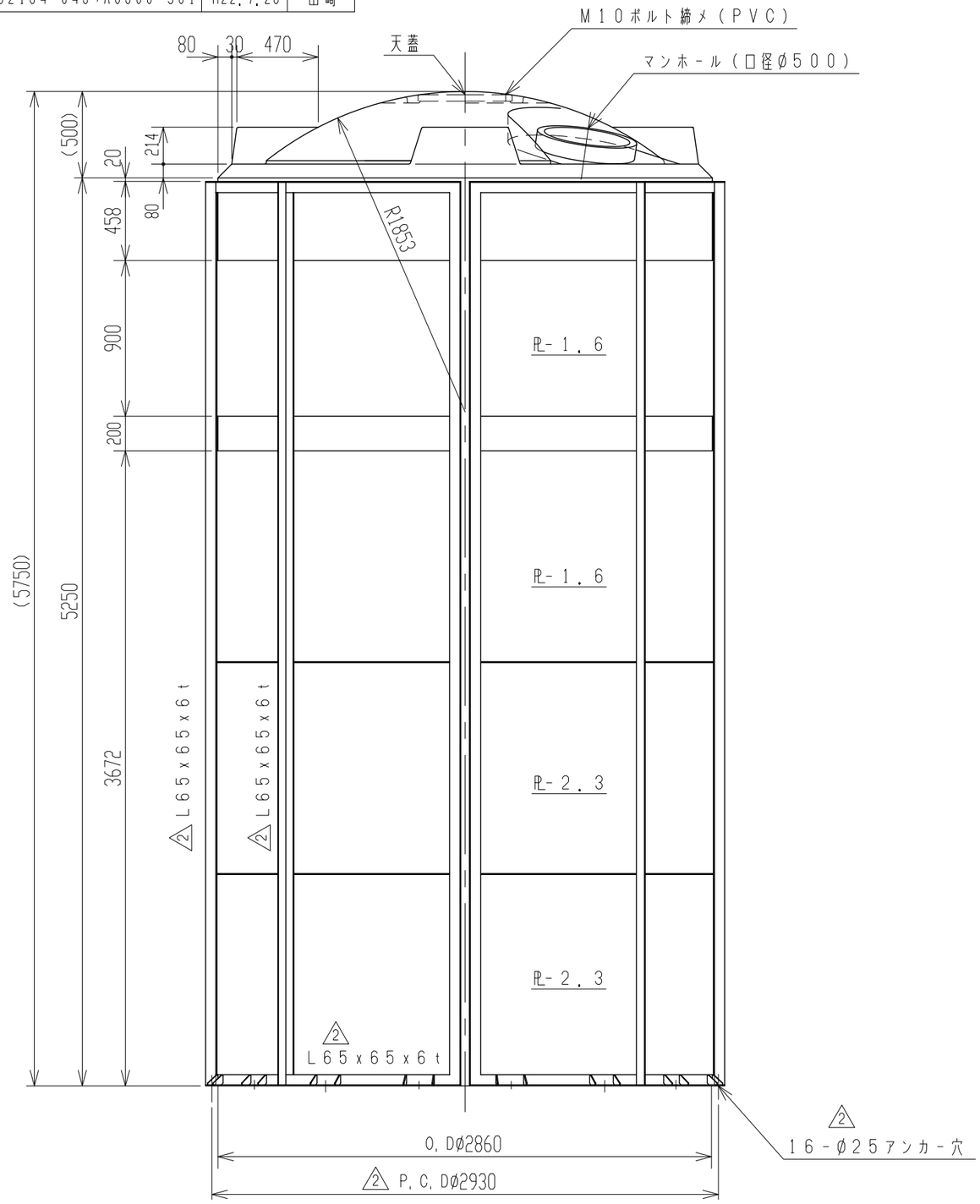

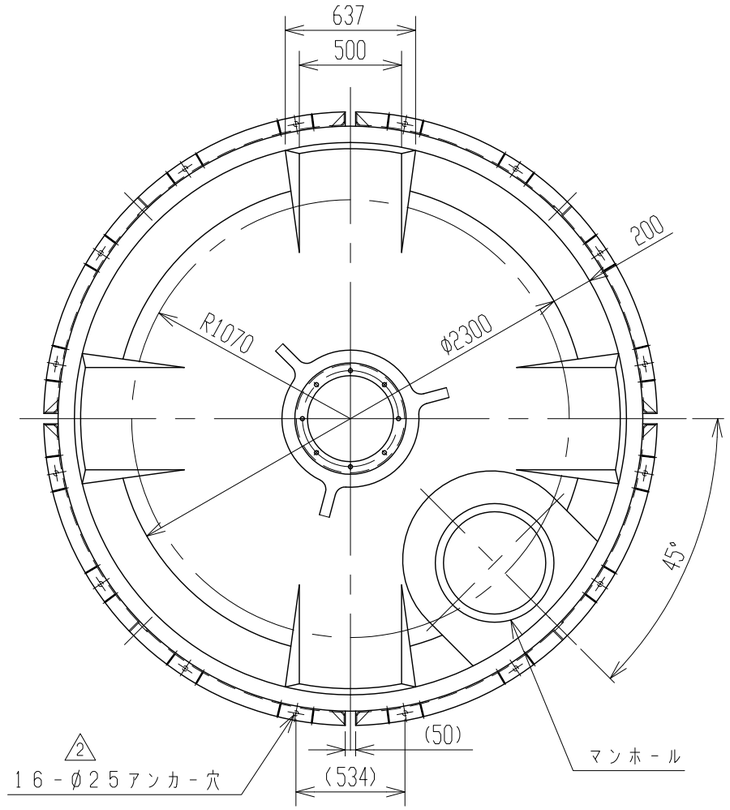

2 2. 設計用標準震度 0.6G
注記 1. タンク寸法公差:±1.5%

品番	名称	サイズ	材質	個数	摘要

納入先					
設計	製図	検図	承認	名称	MC-30000 金枠付製品図
佐藤	佐藤				
年月日 H7.4.5	尺度 1/30				
スイコー株式会社				図番	AC300-S01 3