記号	来歴	年月日	記入
1	寸法変更	H23.7.13	阿部
2	各部寸法変更ニヨル	H31.2.20	津本

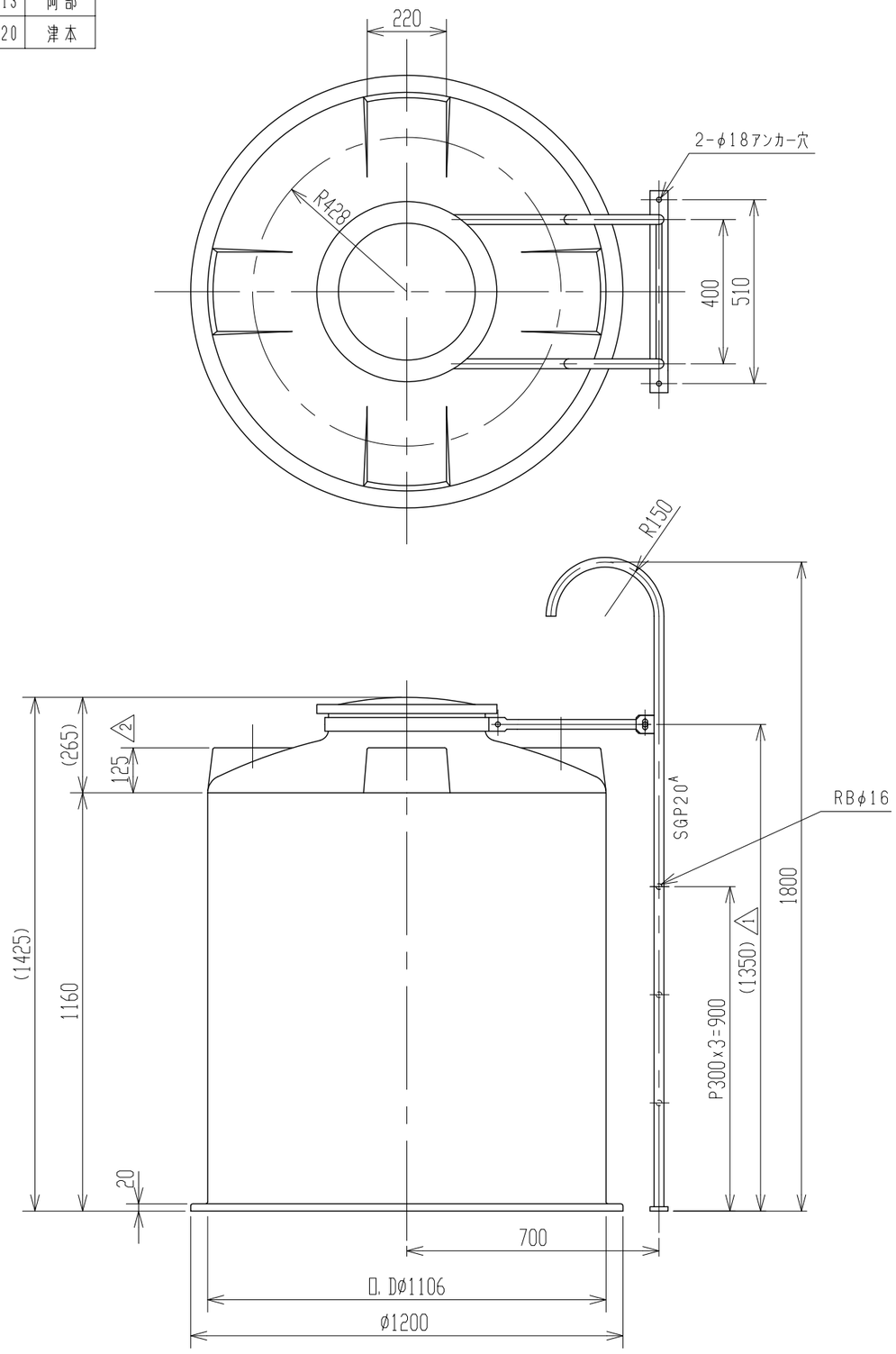

注記 1. タンク寸法公差：±1.5%

品番	名称	サイズ	材質	個数	摘要

納入先					
設計	製図	検図	承認	名称	MC-1000 UL梯子付製品図
——	山崎				
年月日 H22.9.25	尺度 1/15				
スイコー株式会社				図番	AC010-U02 2