記号	来歴	年月日	記入
1	寸法見直し	2021.3.18	尾崎

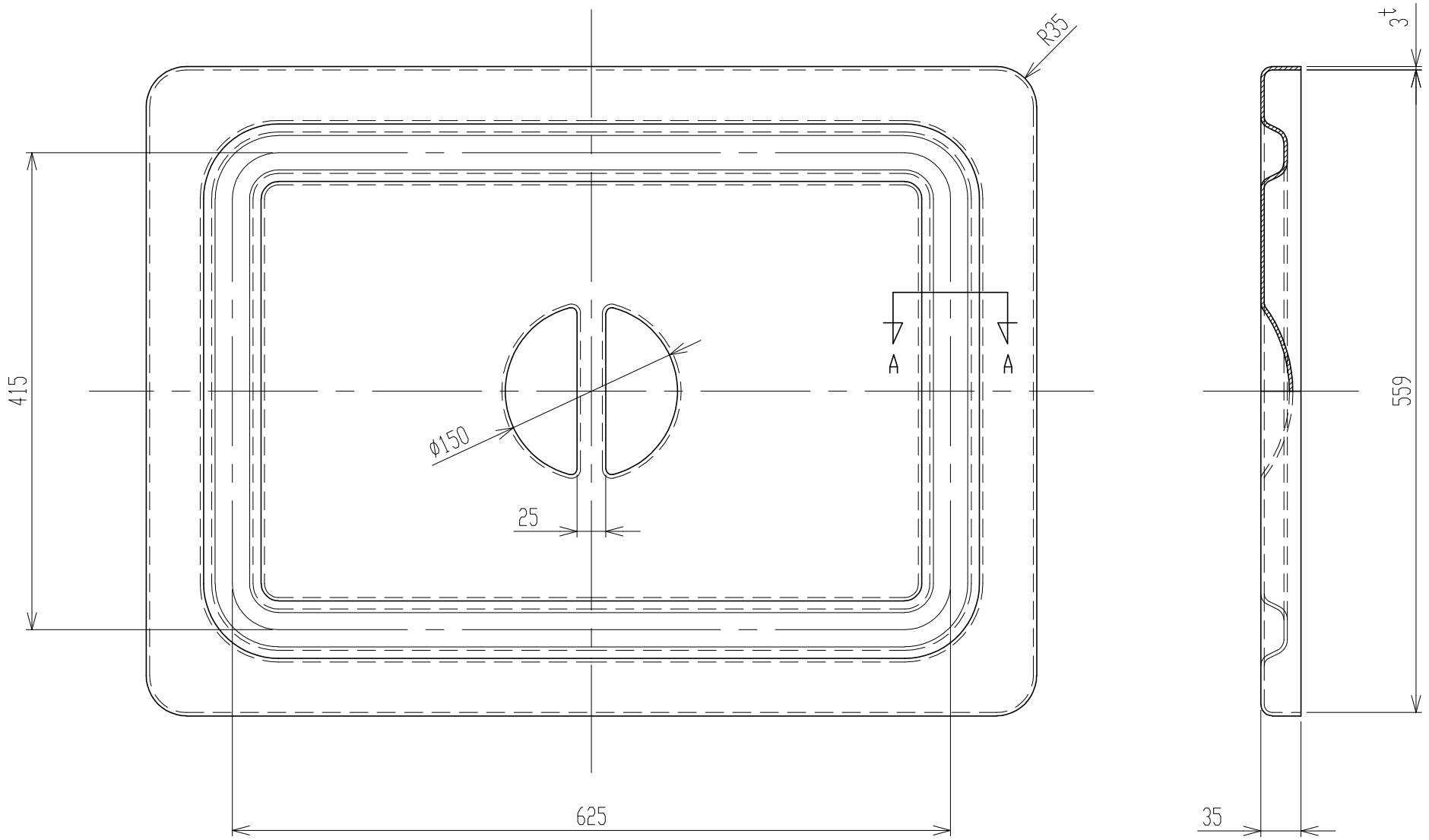

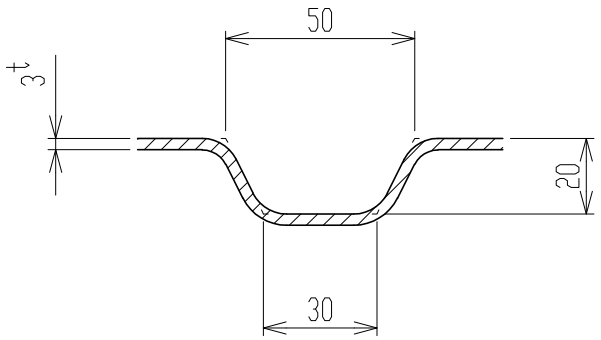

A-A断面図 S=1/2

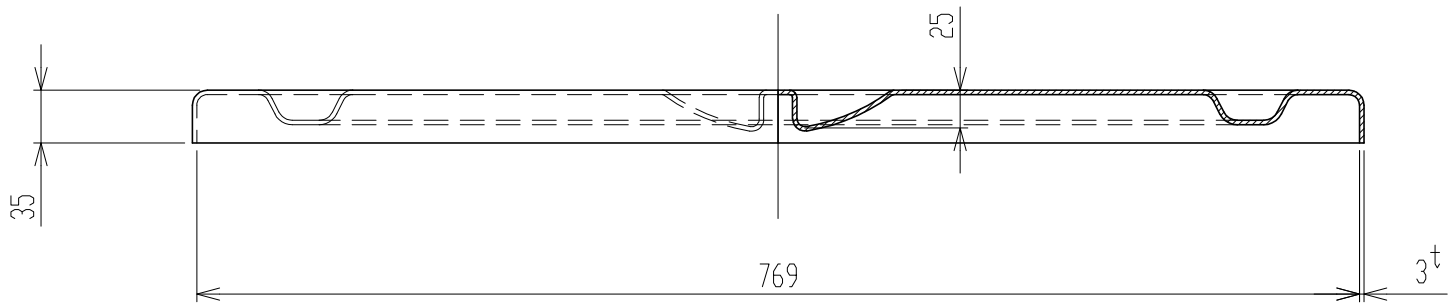

注記1 ; 寸法交差ハ、±1.5%トスル。

品番	名称	サイズ	材質	個数	摘要

納入先					
設計	製図	検図	承認	名称	K-150フタ
林	林				
年月日 H20.7.31		尺度 1/5			
スイコー株式会社				図番	AK0015-S03 △1