記号	来歴	年月日	記入
1	可搬式架台、穴仕様変更	H25.3.29	佐藤
2	タンク本体実測による架台高さ変更	H29.3.4	山崎

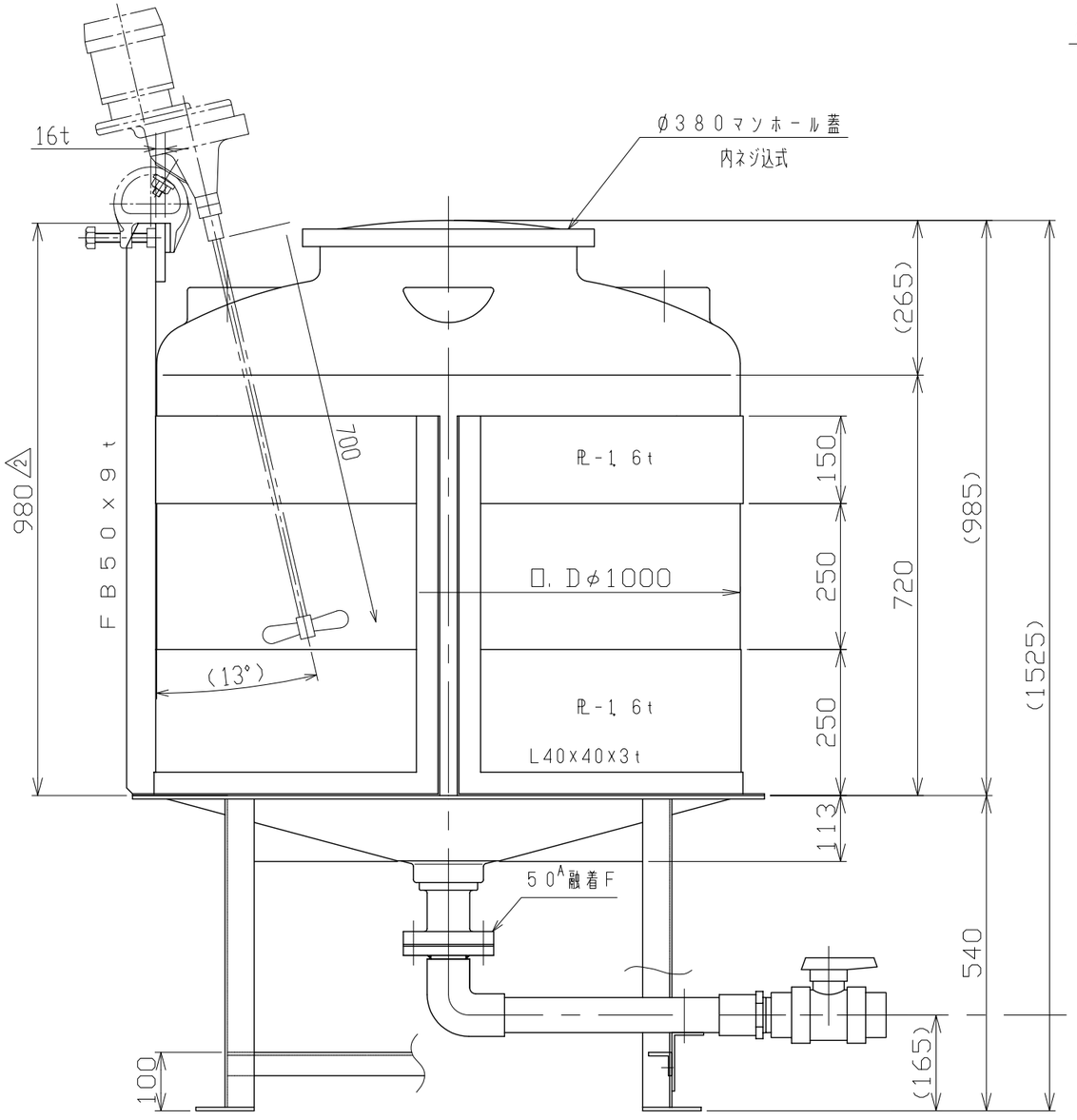

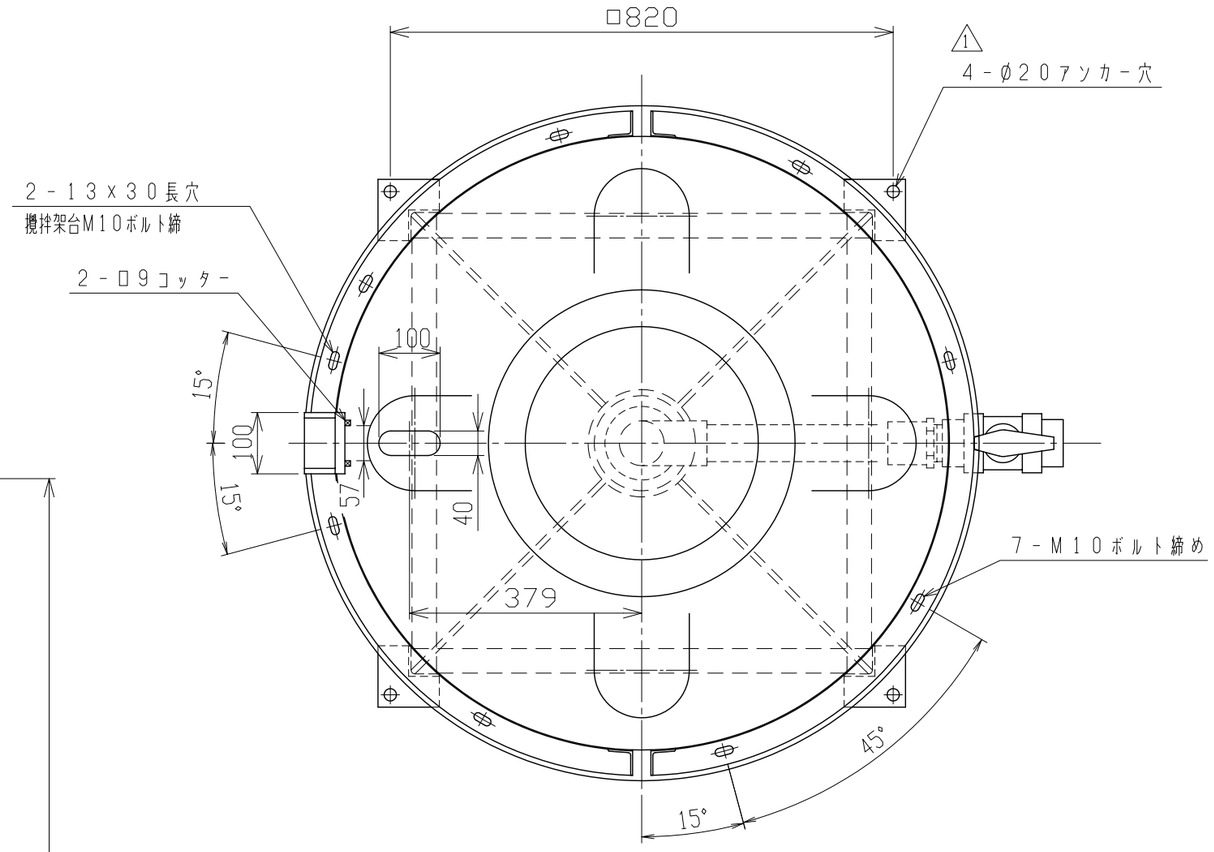

注記1．タンク寸法公差：±1．5％

品番	名称	サイズ	材質	個数	摘要
納入先					

設計	製図	検図	承認	名称	HT-500
佐藤	佐藤				可搬式攪拌架台組立図
年月日 H25.3.29		尺度 1/10			
スイコー株式会社				図番	AT005-S008 2