記号	来歴	年月日	記入

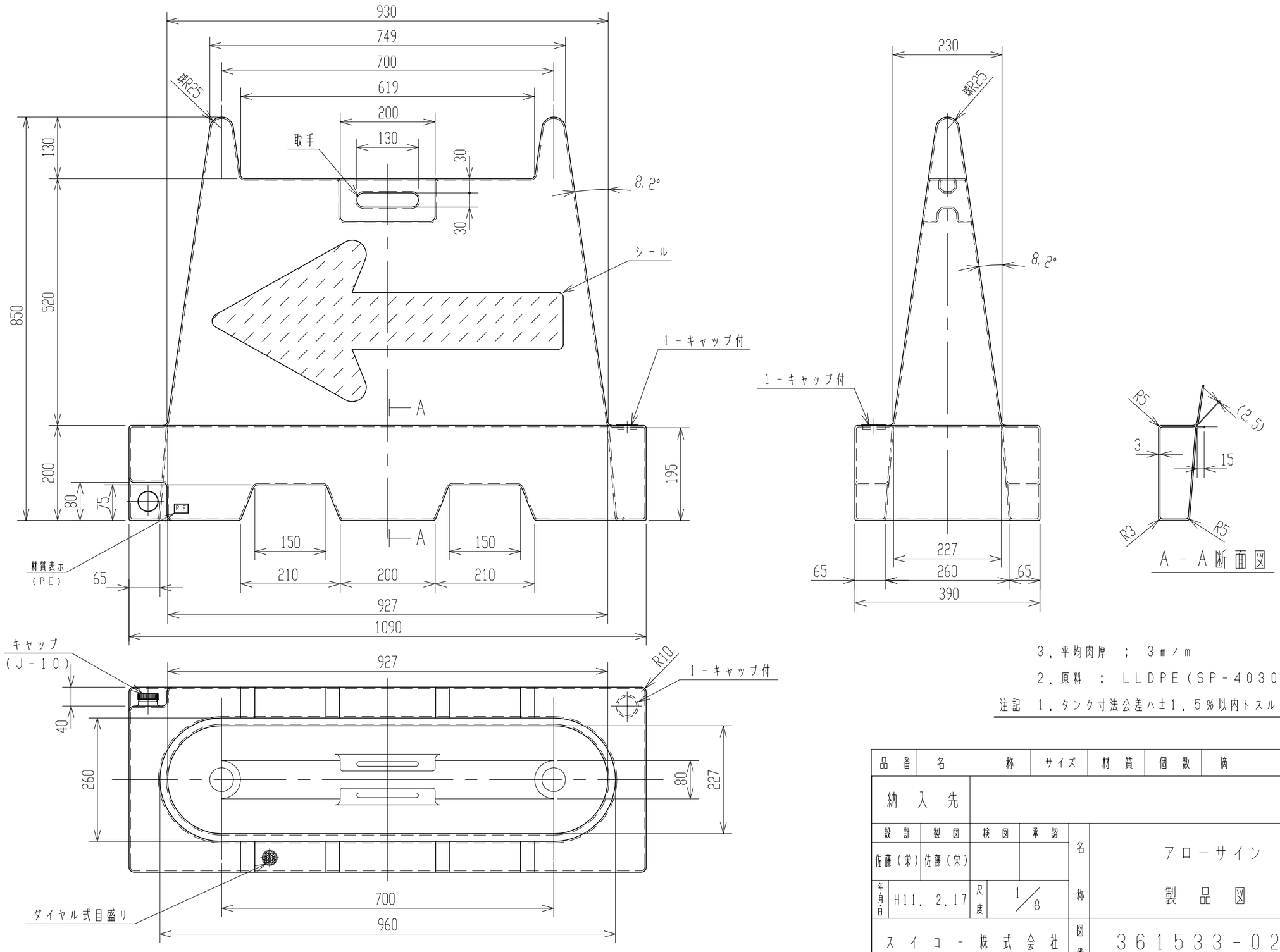

3．平均肉厚　；　3m/m

2．原料　；　LLDPE(SP-4030)

注記　1．タンク寸法公差ハ±1．5%以内トスル．

品番	名称	サイズ	材質	個数	摘要
納入先					

設計	製図	検図	承認	名称	アローサイン 製品図
佐藤(栄)	佐藤(栄)				
年月日 H11. 2.17	尺度 1/8				
スイコー株式会社				図番	361533-02 △