記号	来歴	年月日	記入

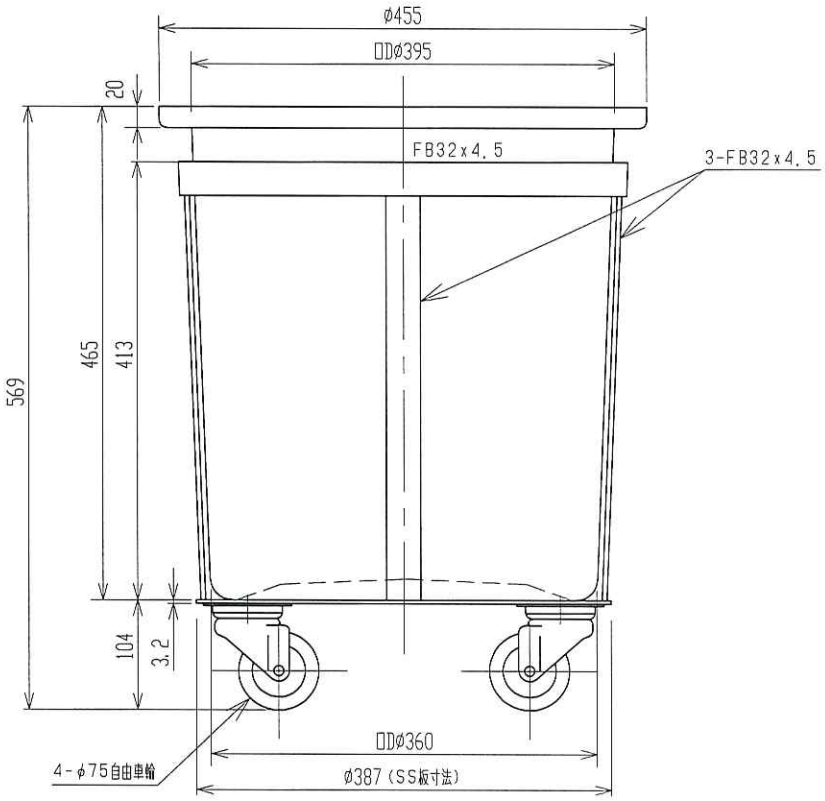

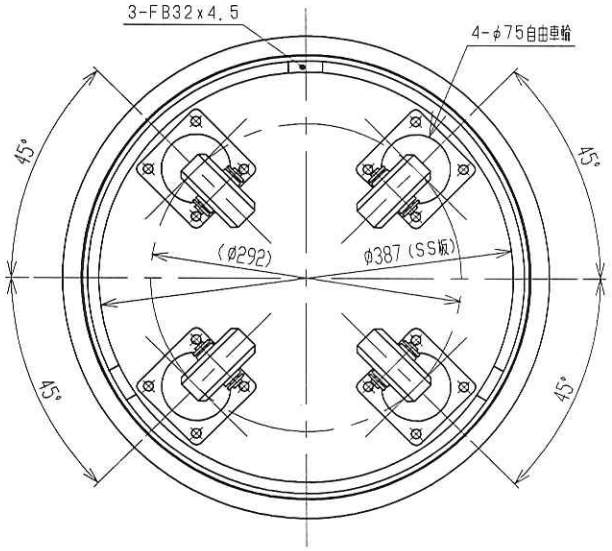

2．材質はポリエチレンとする。

注記　1．寸法公差は±1．5％とする。

品番	名称	サイズ	材質	個数	摘要

納入先					
設計	製図	検図	承認	名称	M－45
—	本村				台車付製品図
年月日	2021.4.2	尺度	1/5		
スイコー株式会社				図番	AM0004-S03 △