記号	来歴	年月日	記入
1	CAD化	H13.11.30	山崎

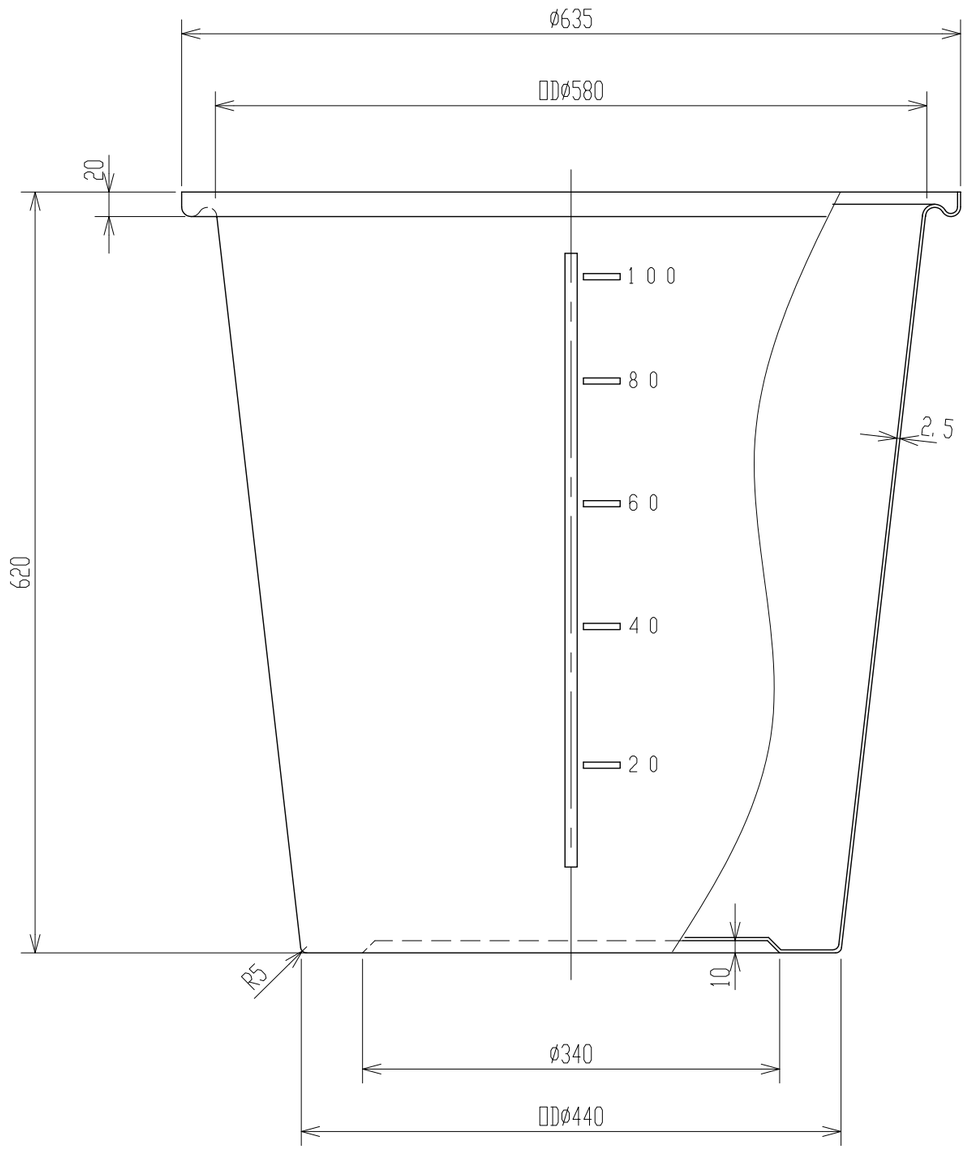

2. 寸法公差：±1.5%。

注記 1. 材質ハポリエチレントスル。

品番	名称	サイズ	材質	個数	摘要

納入先					
設計	製図	検図	承認	名称	M-100 製品図
荒木	荒木				
年月日 H4.12.4		尺度 1/5			
スイコー株式会社				図番	AM0010-S01 1