記号	来歴	年月日	記入
1	CAD図面	H13.1.11	佐藤
2	社名変更	H13.11.30	神原
3	タンク本体平均肉厚変更	H24.12.14	山崎

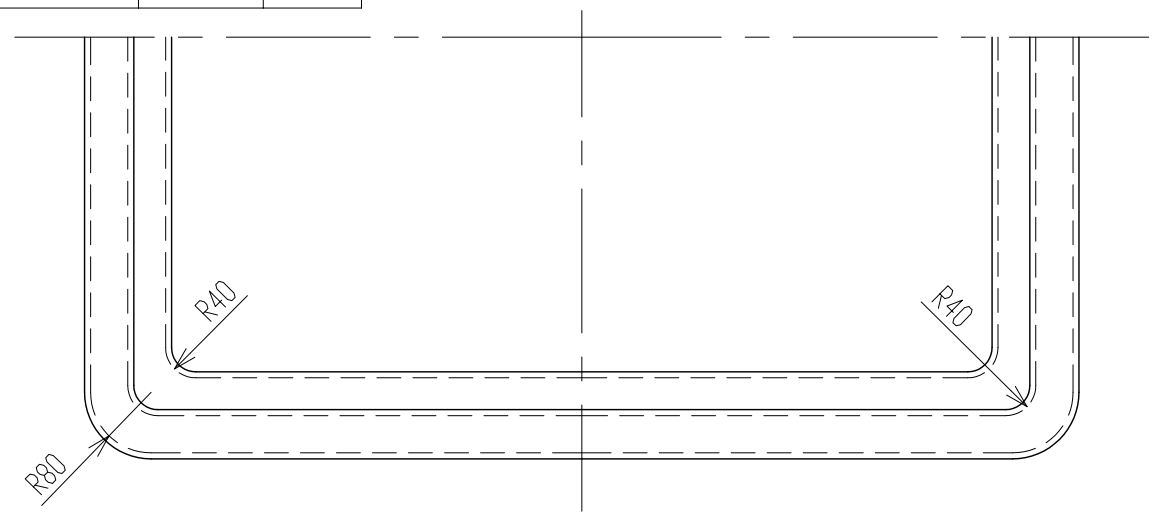

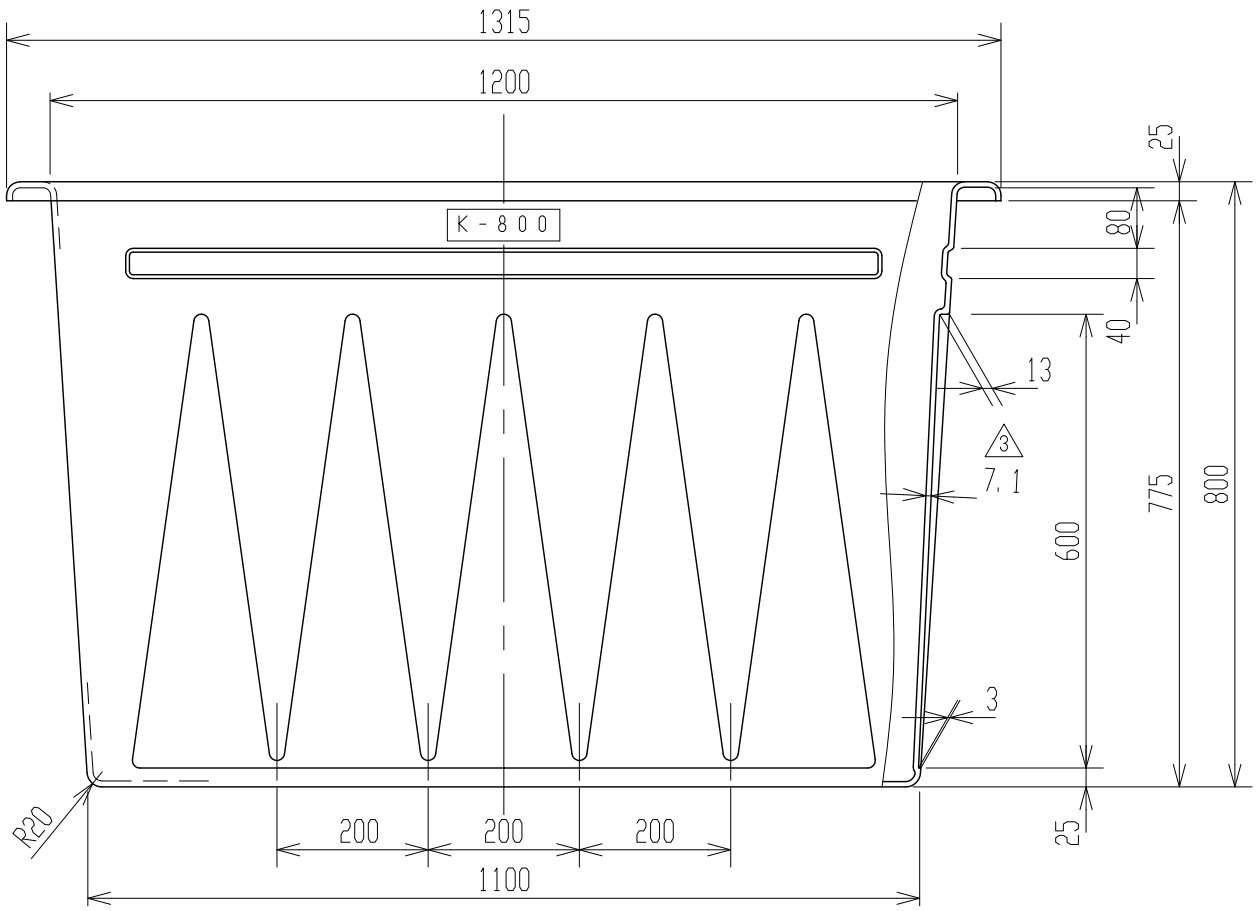

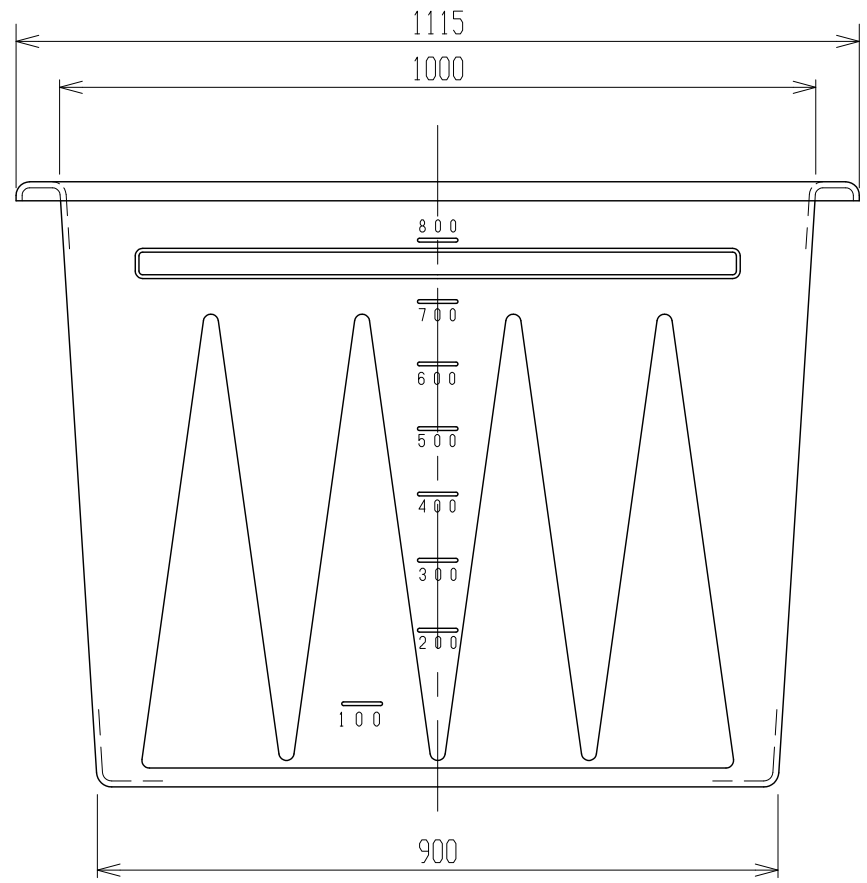

2．材質はポリエチレンとする。

注記　1．寸法公差は±1．5％とするる

納入先					
設計	製図	検図	承認	名称	K－800 製品図
佐藤	佐藤				
年月日 H13.1.11		尺度	1/10		
スイコー株式会社				図番	AK0080-S01 3