記号	来歴	年月日	記入
1	アンカー見直シニヨル変更	H21.4.1	小倉

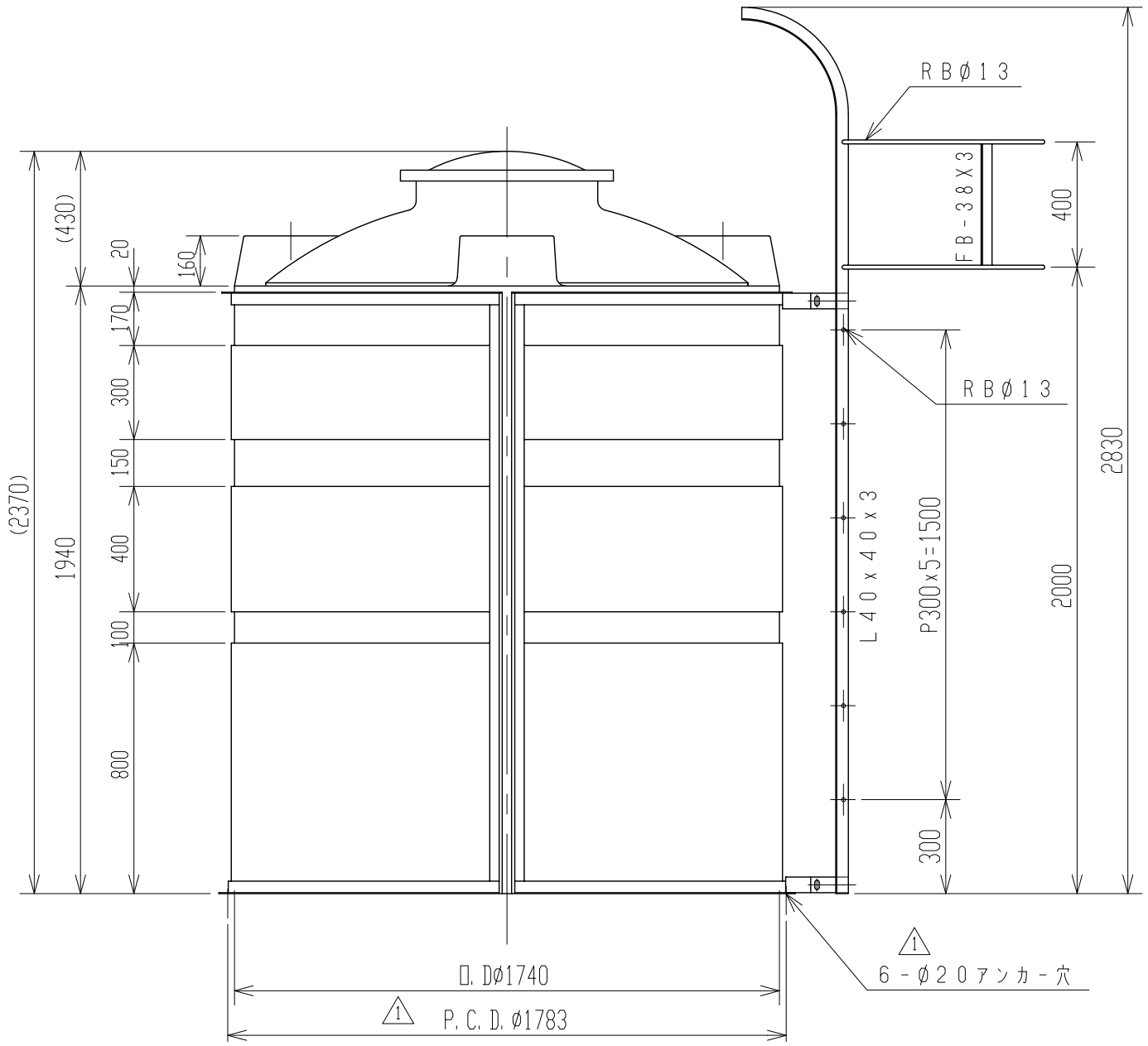

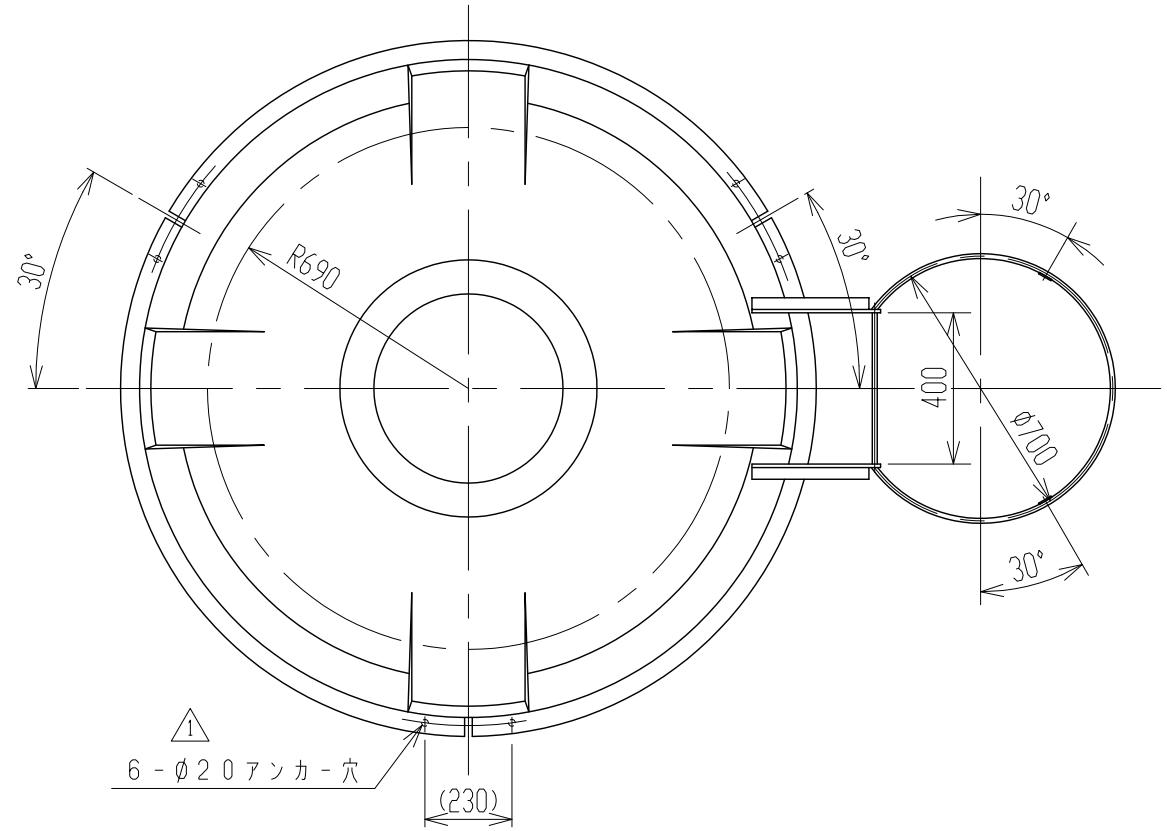

注記　1．タンク寸法公差：±1．5％

品番	名称	サイズ	材質	個数	摘要
納入先					

設計	製図	検図	承認	名称	MC-4000 梯子（プロテクター付）付製品図
――	山崎				
年月日 H19.5.25	尺度 1/20				
スイコー株式会社				図番	AC040-S06 1