記号	来歴	年月日	記入
1	可搬式架台、穴仕様変更	H25.4.4	佐藤
2	コッター巾変更47 → 65	H27.3.27	佐藤

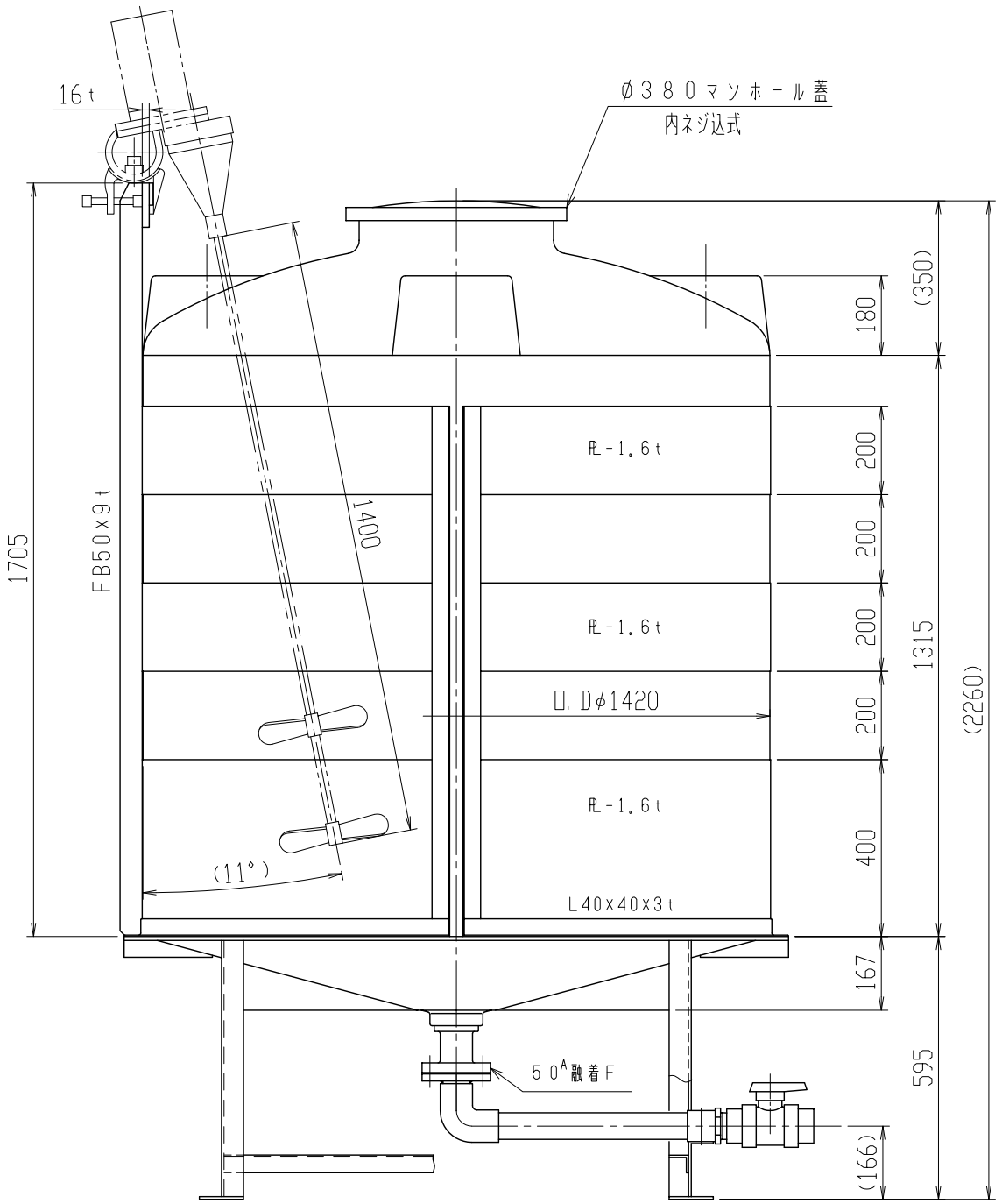

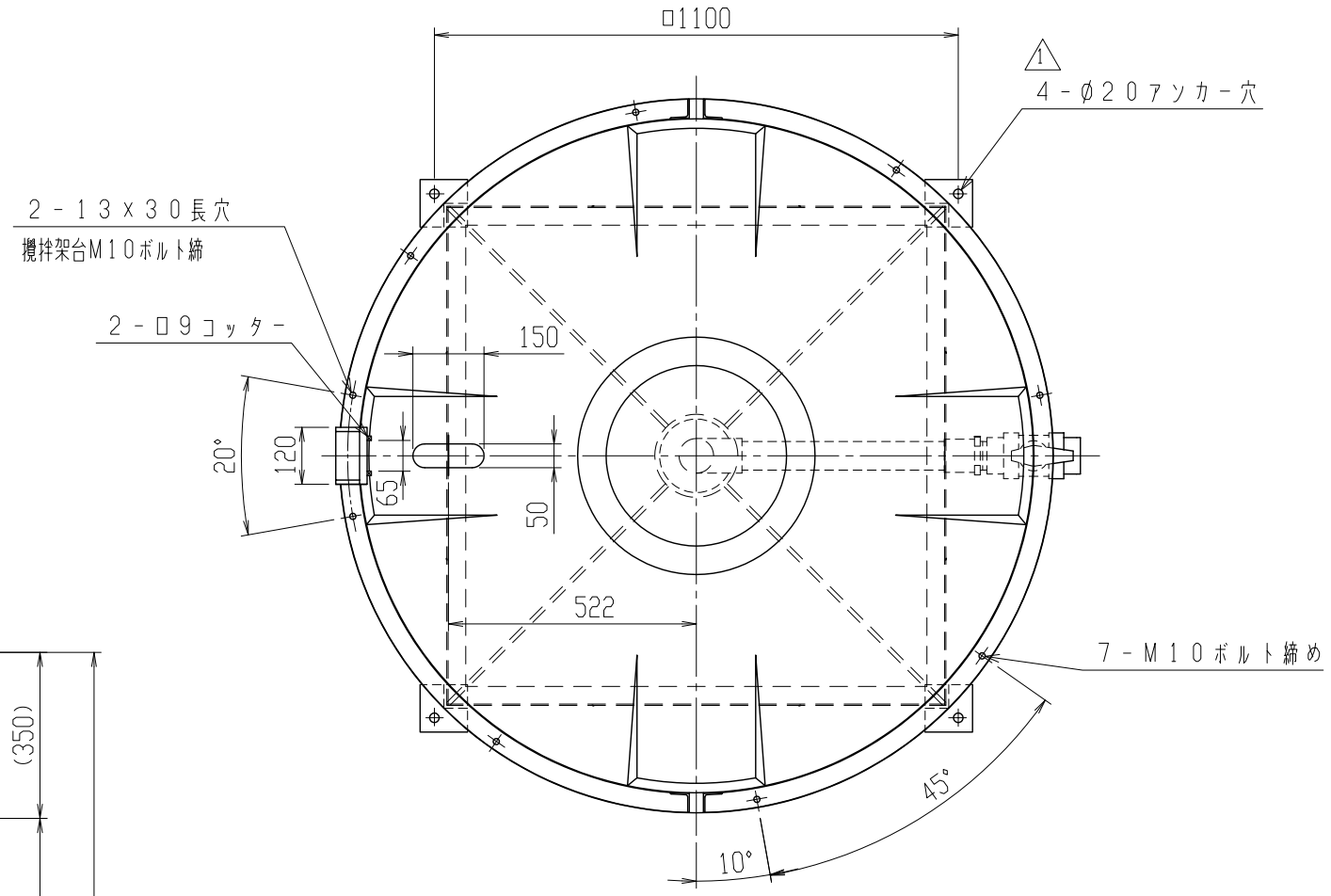

注記1. タンク寸法公差：±1.5%

品番	名称	サイズ	材質	個数	摘要
納入先					

設計	製図	検図	承認	名称	HT-2000 可搬式攪拌架台組立図
佐藤	佐藤				
年月日 H25.4.4		尺度 1/15			
スイコー株式会社				図番	AT020-S010 2