記号	来歴	年月日	記入
1	アンカー穴サイズ変更	H25.8.13	山崎

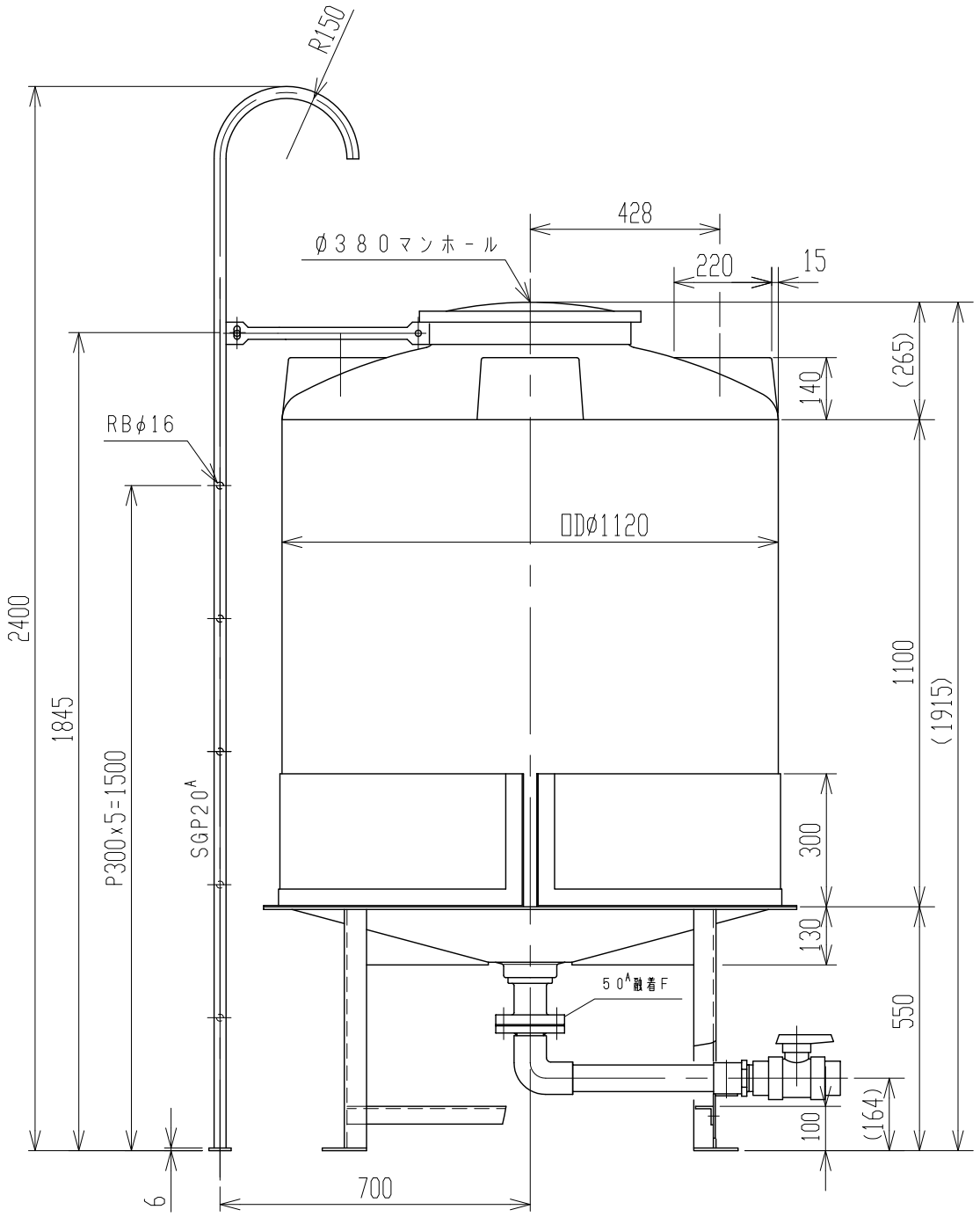

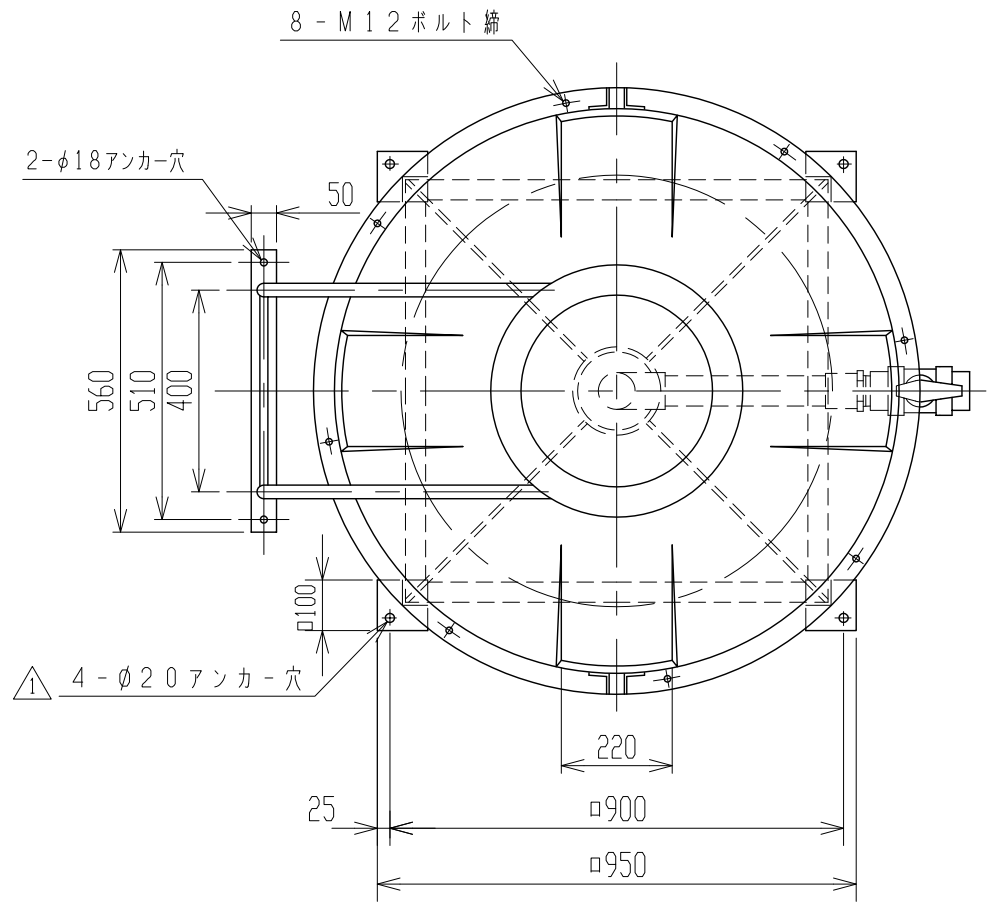

注記 1. タンク寸法公差：±1～1.5%。

品番	名称	サイズ	材質	個数	摘要

納入先					
設計	製図	検図	承認	名称	HT-1000 梯子付製品図
——	山崎				
年月日 H24.9.15	尺度 1/15				
スイコー株式会社				図番	AT010-S07 1