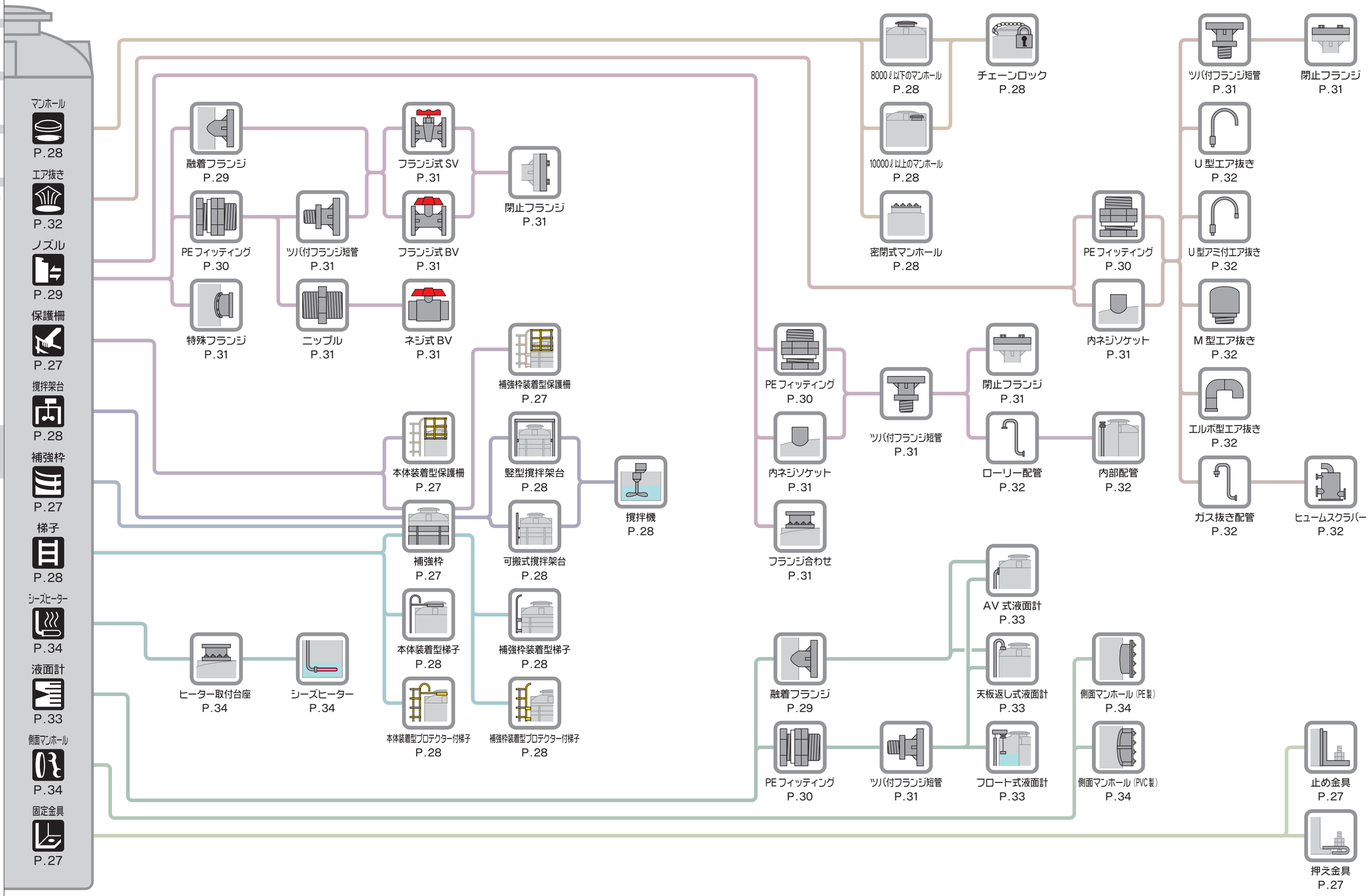
マンホール P.28
エア抜き P.32
ノズル P.29
保護柵 P.27
撹拌架台 P.28
補強枠 P.27
梯子 P.28
シーズヒーター P.34
液面計 P.33
側面マンホール P.34
固定金具 P.27
融着フランジ P.29
PE フィッティング P.30
特殊フランジ P.31
ツバ付フランジ短管 P.31
ニップル P.31
フランジ式 SV P.31
フランジ式 BV P.31
ネジ式 BV P.31
閉止フランジ P.31
補強枠装着型保護柵 P.27
本体装着型保護柵 P.27
竪型撹拌架台 P.28
撹拌機 P.28
補強枠 P.27
可搬式撹拌架台 P.28
本体装着型梯子 P.28
補強枠装着型梯子 P.28
本体装着型プロテクター付梯子 P.28
補強枠装着型プロテクター付梯子 P.28
ヒーター取付台座 P.34
シーズヒーター P.34
8000ℓ以下のマンホール P.28
10000ℓ以上のマンホール P.28
密閉式マンホール P.28
チェーンロック P.28
PE フィッティング P.30
内ネジソケット P.31
ツバ付フランジ短管 P.31
閉止フランジ P.31
ローリー配管 P.32
内部配管 P.32
フランジ合わせ P.31
ツバ付フランジ短管 P.31
閉止フランジ P.31
U 型エア抜き P.32
U 型アミ付エア抜き P.32
M 型エア抜き P.32
エルボ型エア抜き P.32
ガス抜き配管 P.32
ヒュームスクラバー P.32
AV 式液面計 P.33
天板返し式液面計 P.33
フロート式液面計 P.33
融着フランジ P.29
PE フィッティング P.30
ツバ付フランジ短管 P.31
側面マンホール（PE 製） P.34
側面マンホール（PVC 製） P.34
止め金具 P.27
押え金具 P.27