記号	来歴	年月日	記入

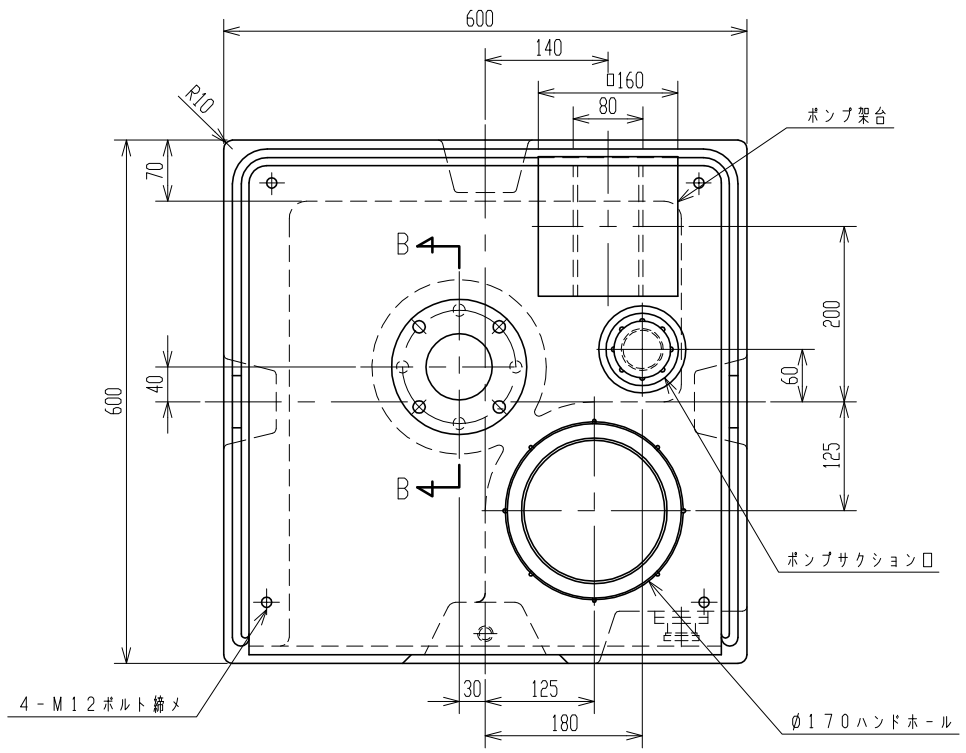

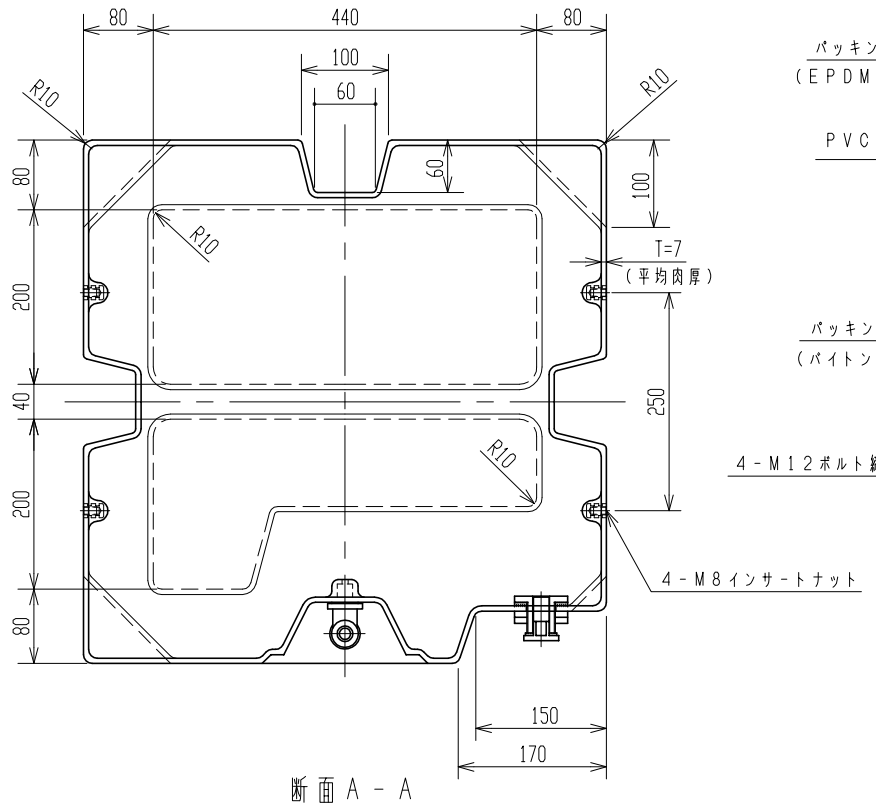

断面A－A

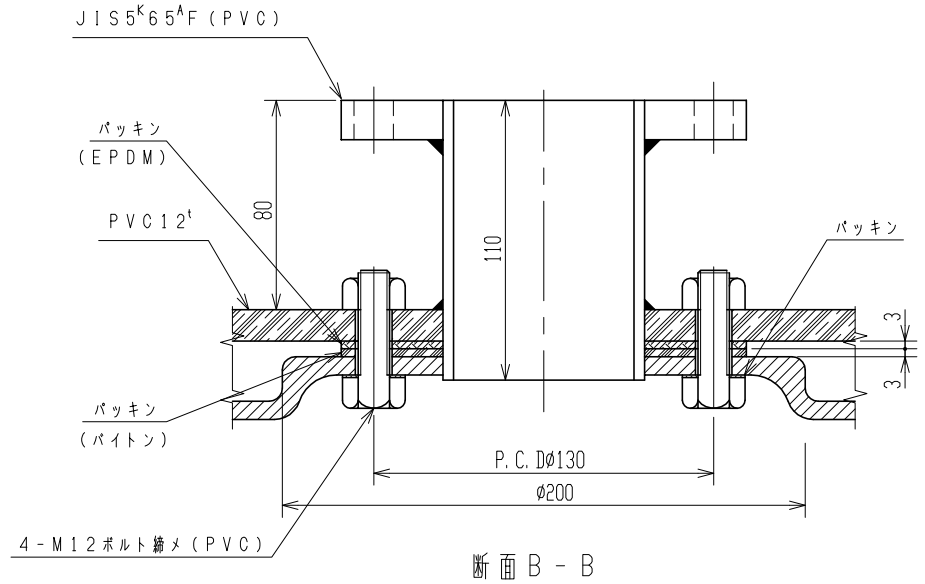

断面B－B

（S＝1／2）

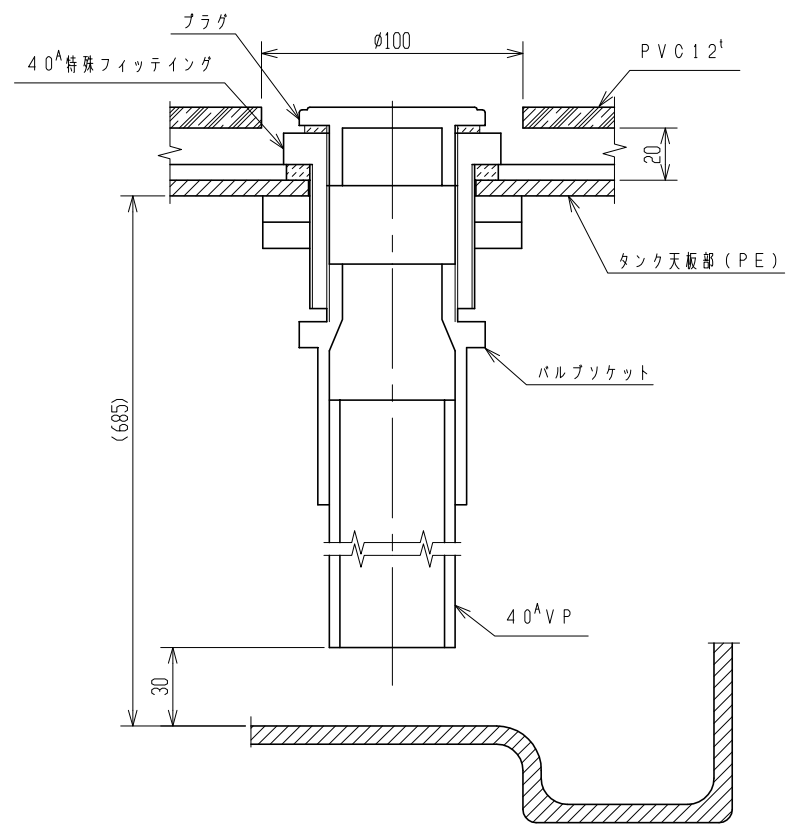

ポンプサクション口詳細

（S＝1／2）

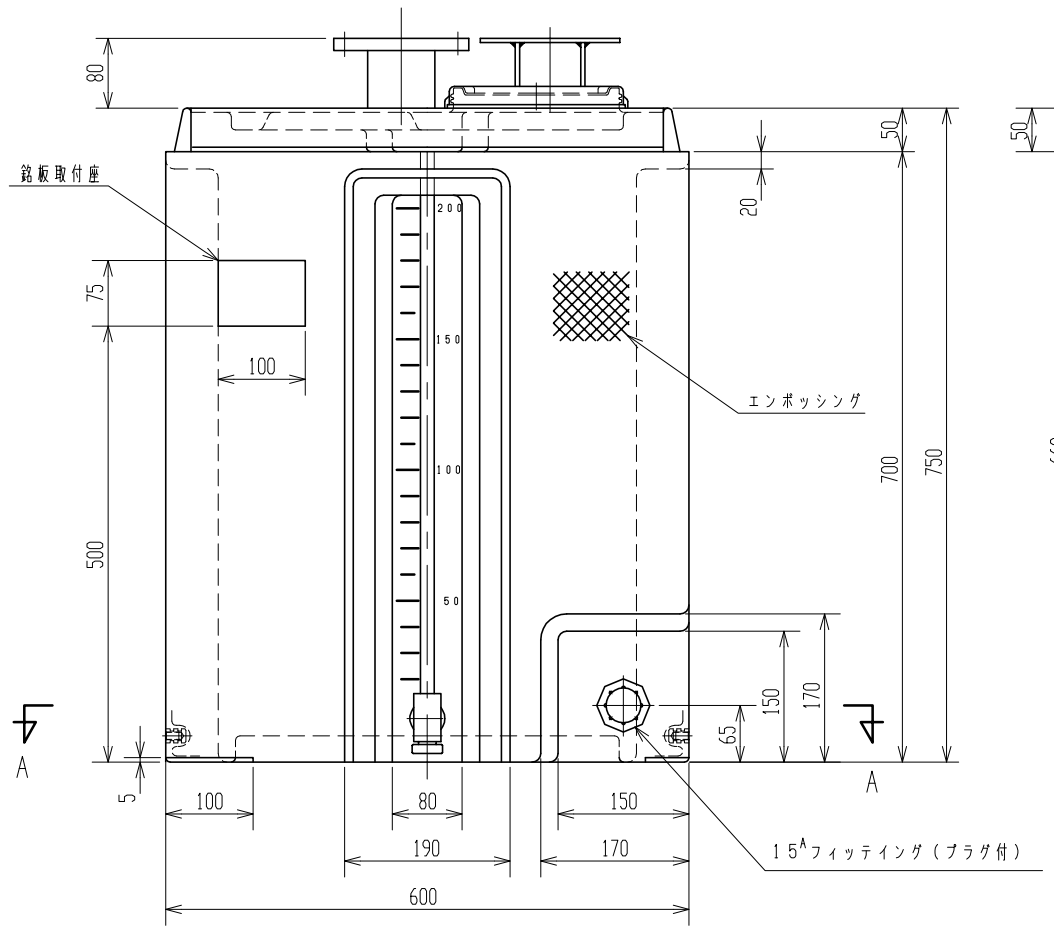

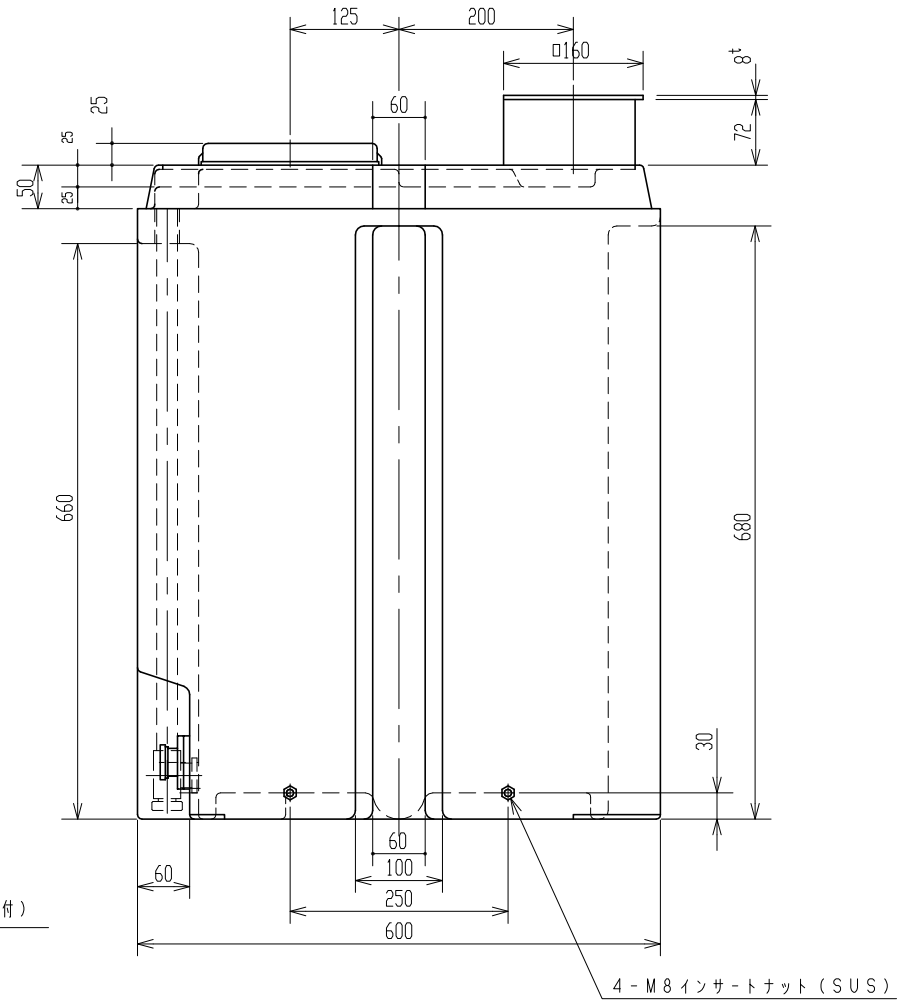

3．ポンプ取付穴はポンプ機種に合せて穴明して下さい

2．塩酸タンクとして使用しないでください

注記　1．タンク寸法公差：±1．5％

品番	名称	サイズ	材質	個数	摘要
納入先					

設計	製図	検図	承認	名称	薬注タンク200L（ポンプ架台・攪拌機架台付）
——	尾崎				
年月日 H18.6.5	尺度 1／6				
スイコー株式会社				図番	432415－06△