記号	来歴	年月日	記入

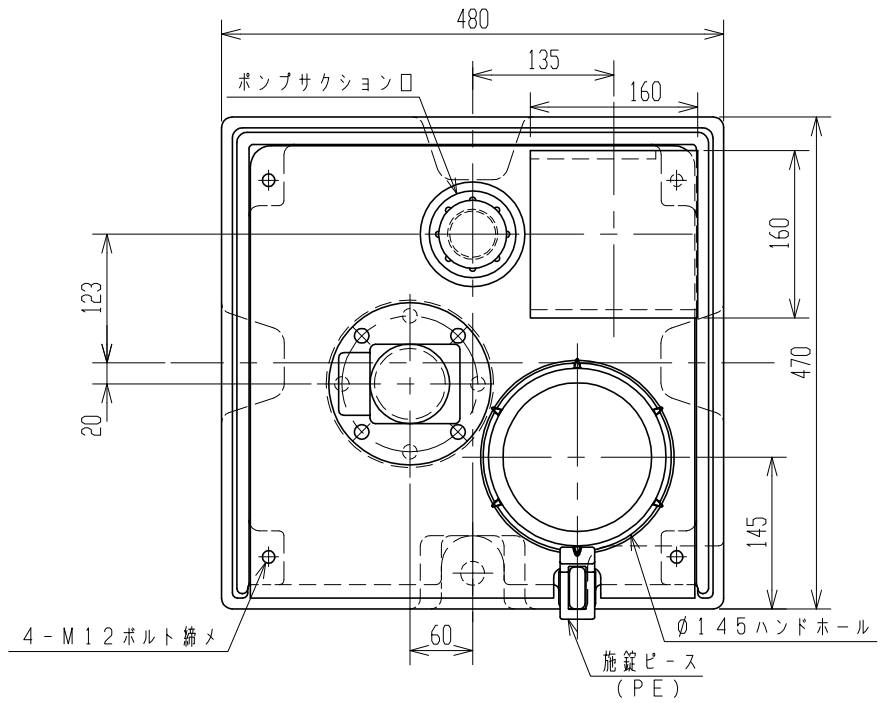

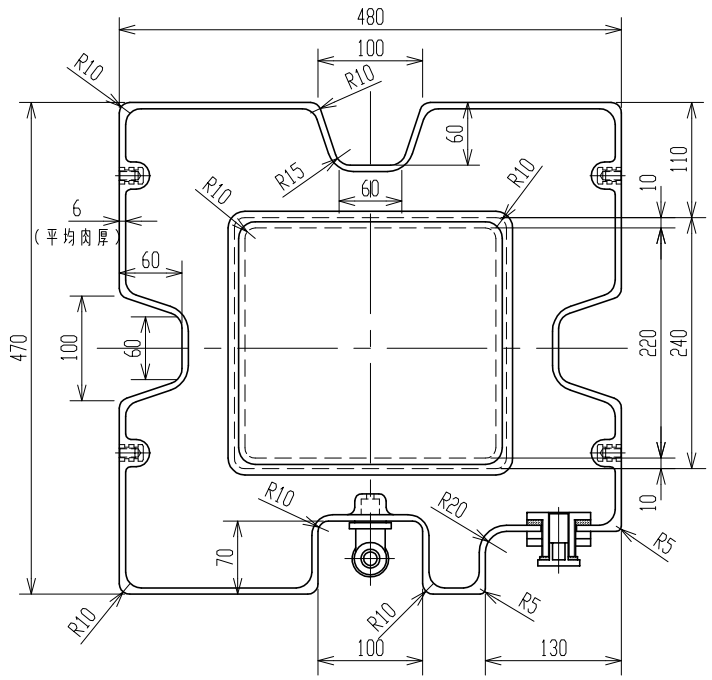

断面A－A

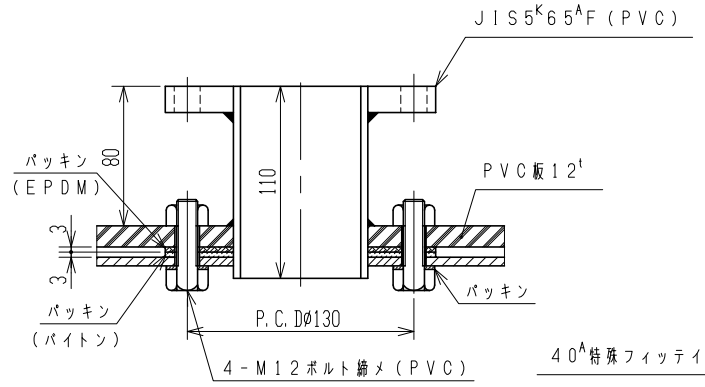

A部断面詳細
（S＝1／3）

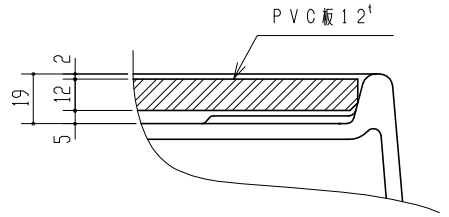

B部詳細図

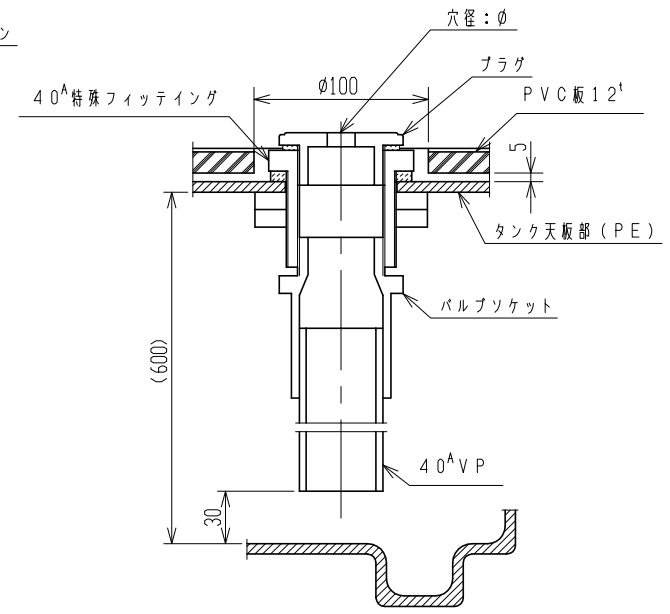

ポンプサクション口詳細
（S＝1／3）

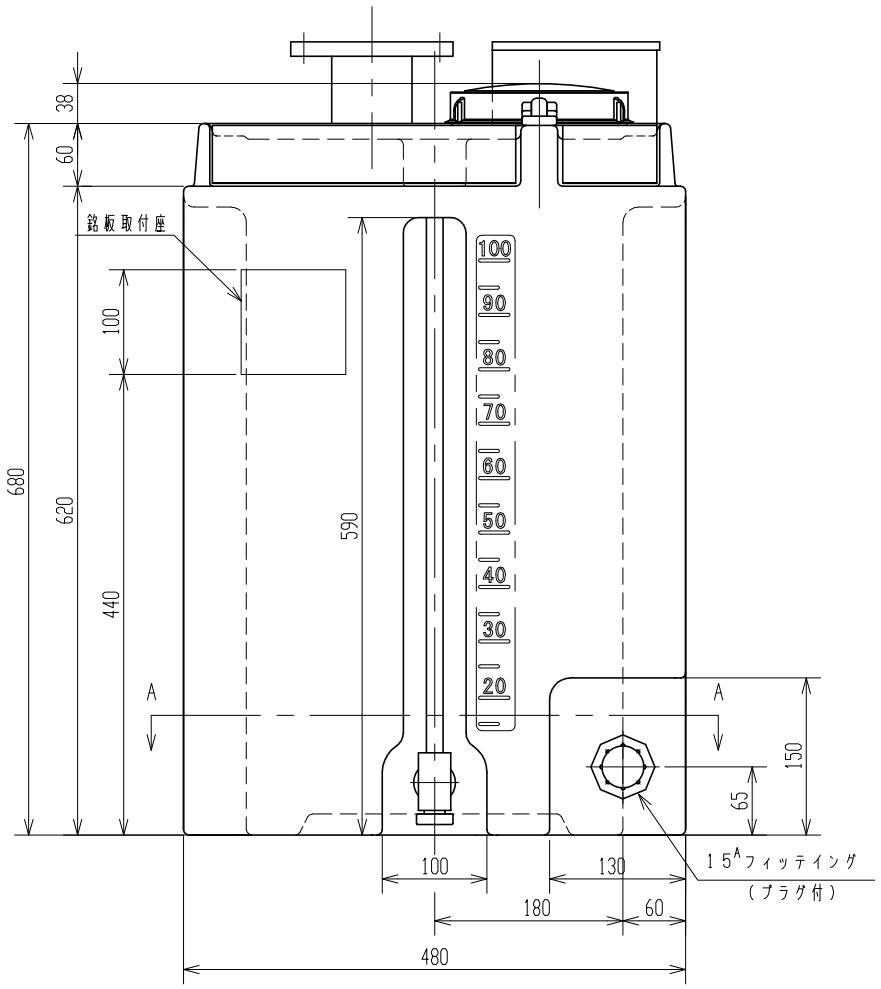

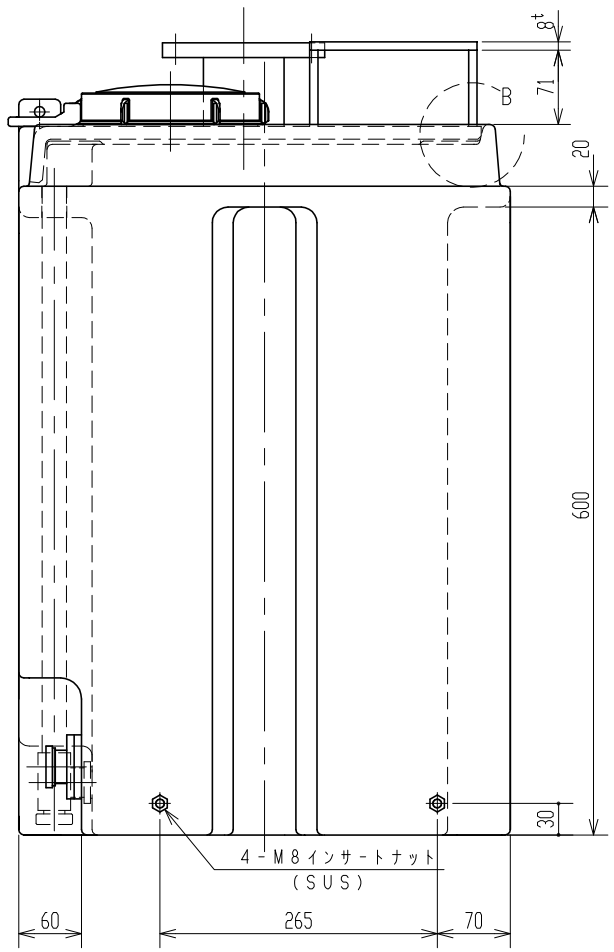

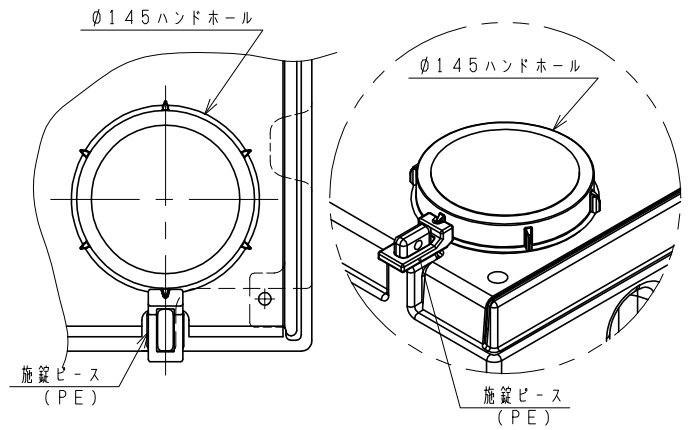

施錠部詳細図

2．塩酸タンクとして使用しないでください

注記　1．タンク寸法公差：±1．5％

品番	名称	サイズ	材質	個数	摘要
納入先					
設計	製図	検図	承認	名称	葉注タンク100L 攪拌機架台、ポンプ架台、 ポンプサクション付製品図
尾崎	尾崎				
年月日	H19．8．9	尺度	1／5		
スイコー株式会社				図番	AY010－P05△