記号	来歴	年月日	記入

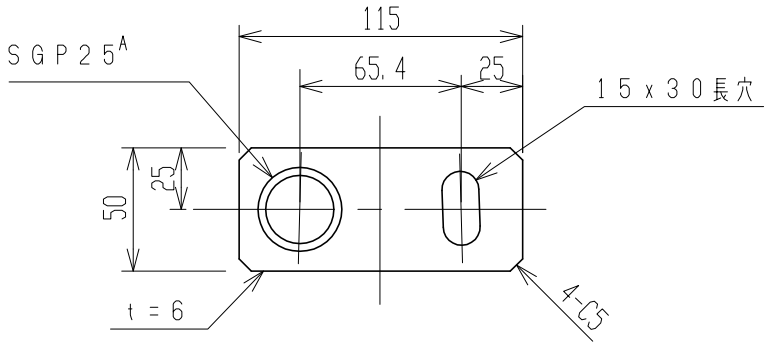

支柱ベース詳細　8ヶ所
S=1:3

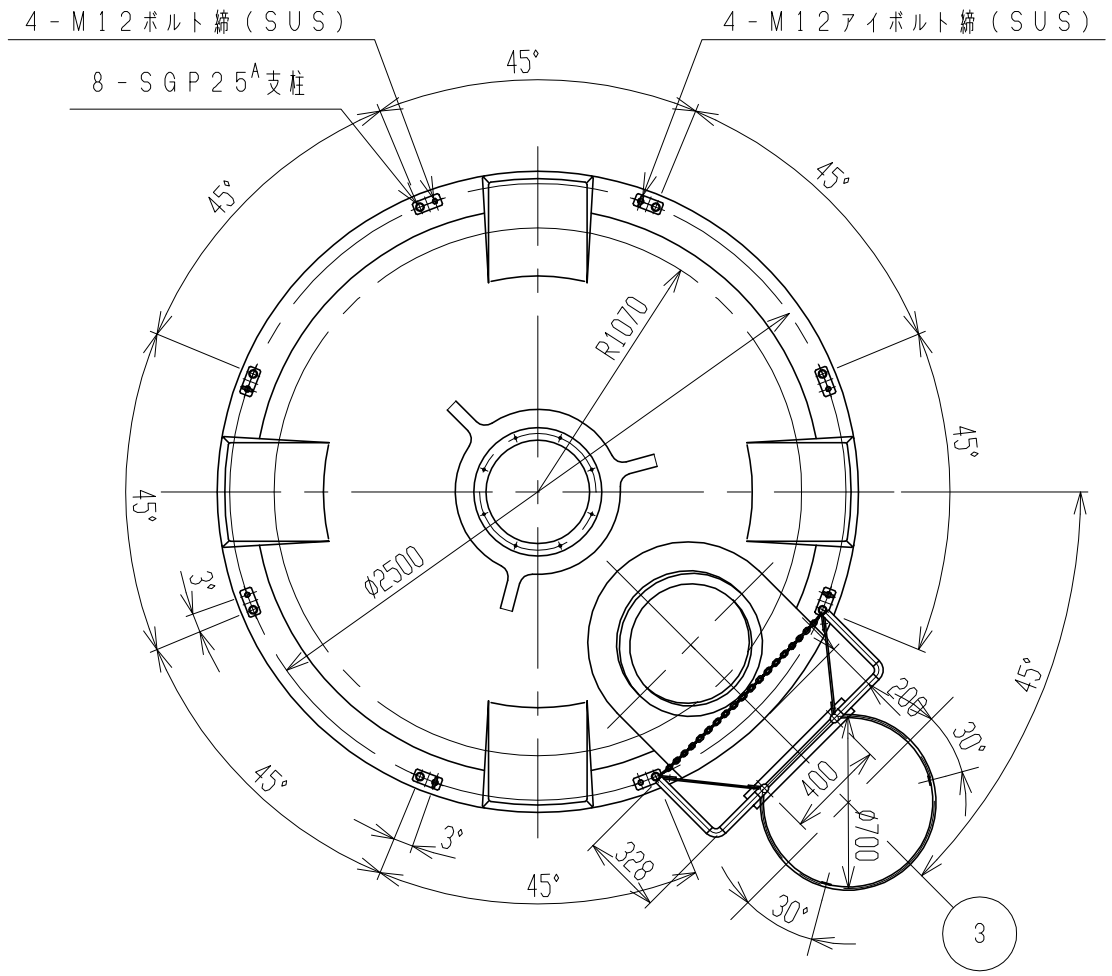

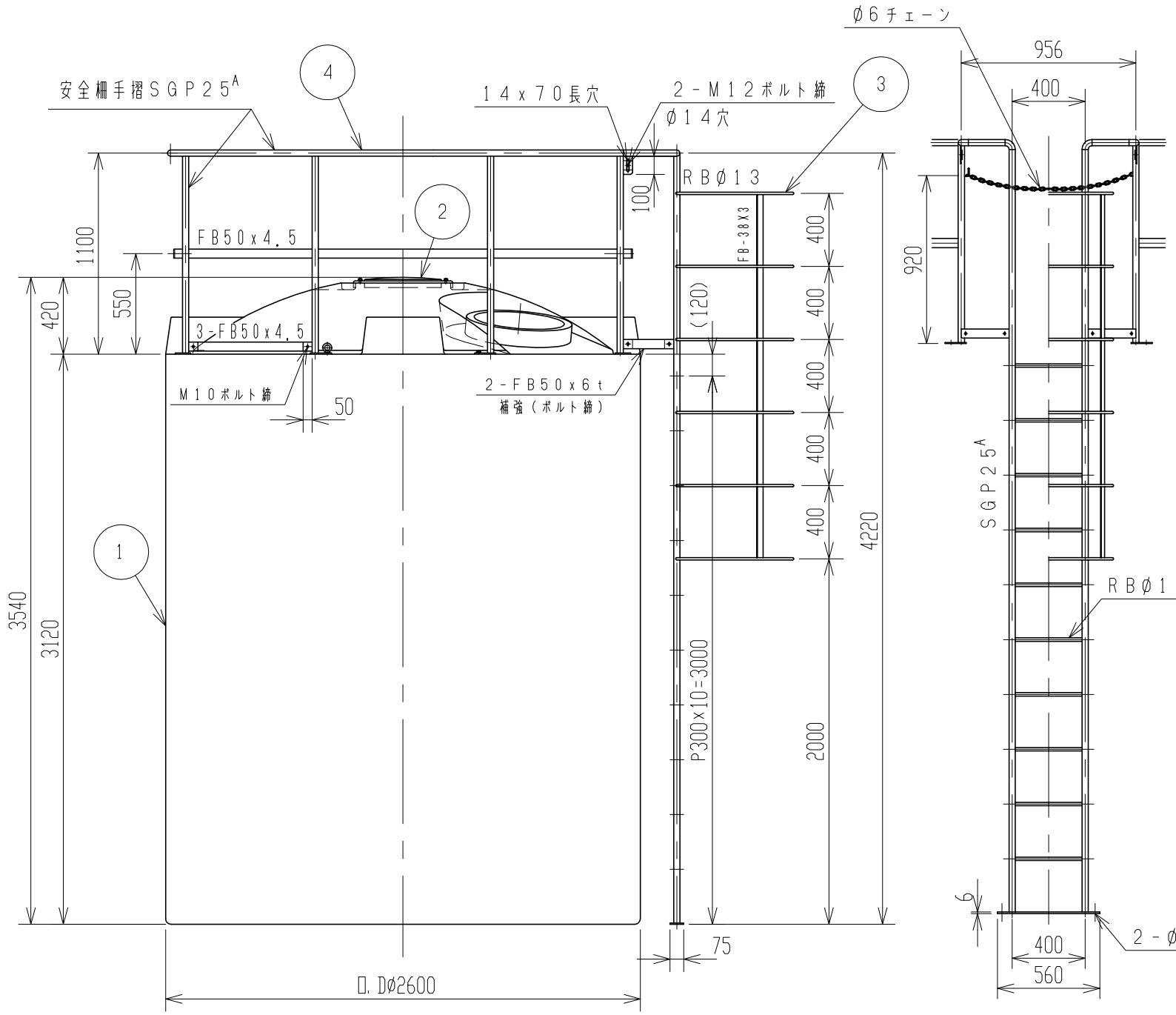

3．　タンク吊上げはアイボルト4箇所60度以上づりで吊上げて下さい。
2．　安全柵手摺及び梯子の塗装色は、マンセル値2.5Y8/14とする。
注記　1．　タンク寸法公差は±1.5%とする。

品番	名称	サイズ	材質	個数	摘要
4	安全柵手摺	25A	SGP	1	FB50x4.5(SS400)
3	梯子(プロテクター付)	25A	SGP	1	RBφ19(SS400)
2	マンホール	φ500	PE	1	ネジ込式
1	タンク	15M3	PE	1	(黒)　t=21
品番	名称	サイズ	材質	個数	摘要
品番	名称	サイズ	材質	個数	摘要

納入先					
設計	製図	検図	承認	名称	UL-15000 安全柵手摺　梯子付製品図(標準図)
——	小倉				
年月日	H19.1.20	尺度	1/30		
スイコー株式会社				図番	AU150-S06△