記号	来歴	年月日	記入

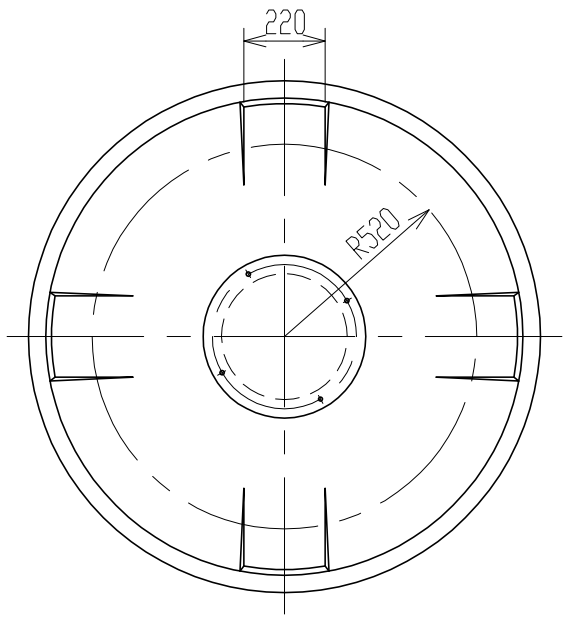

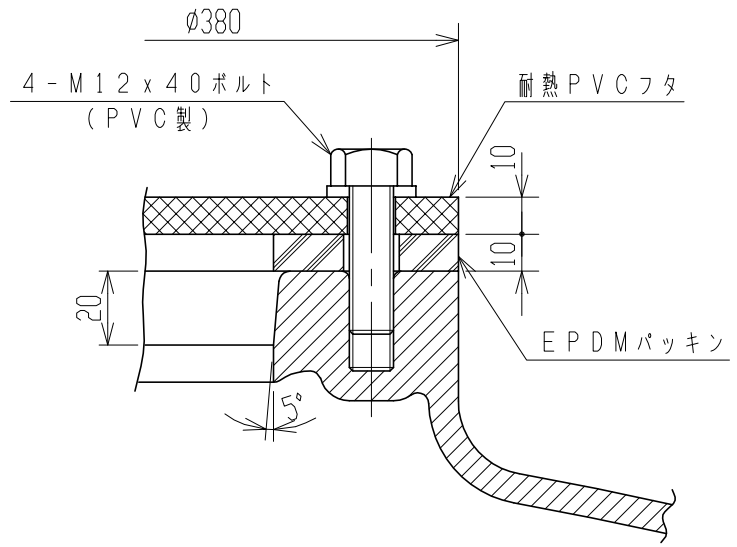

耐熱マンホール詳細図
（S＝1：2）

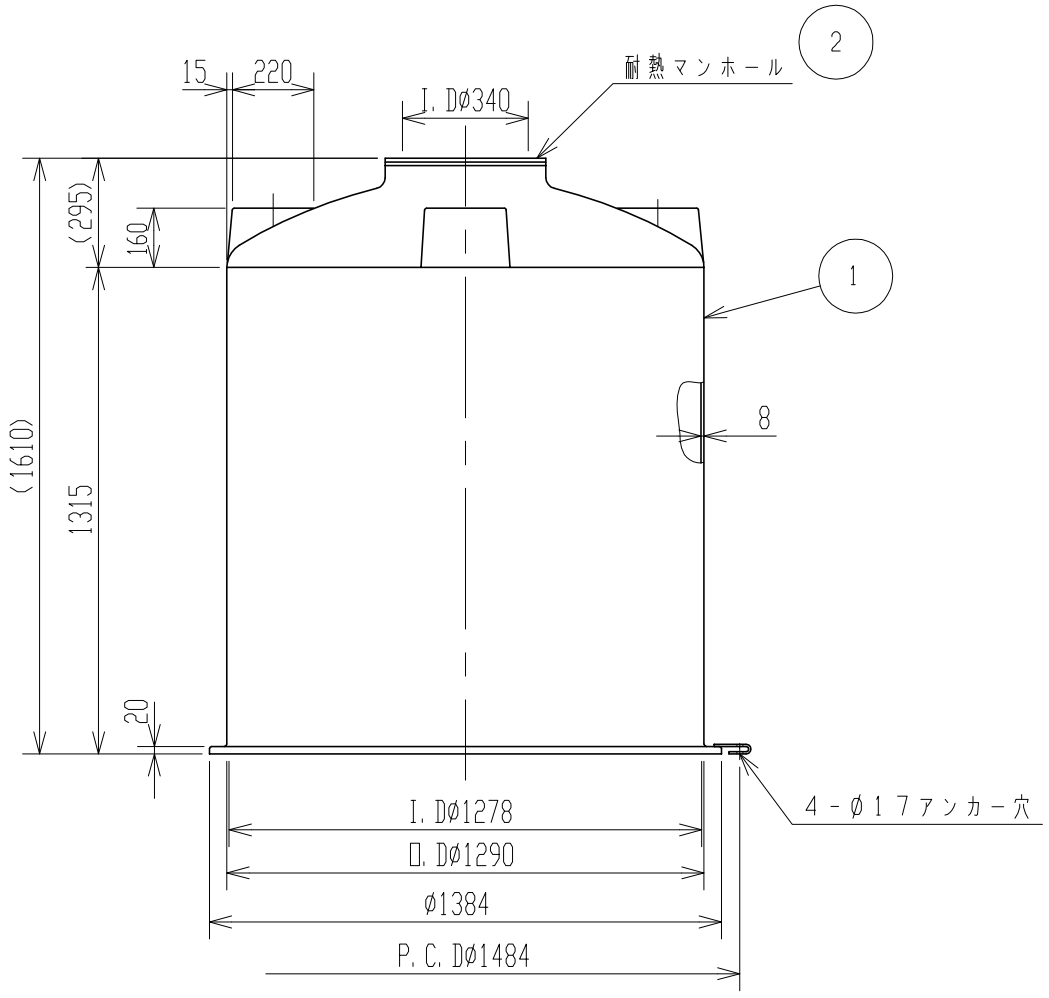

注記　1．タンク寸法公差ハ±1．5％トスル。
　　2．材質：PP（内層）、PE（外層）

品番	名称	サイズ	材質	個数	摘要
2	耐熱マンホール	Φ340	耐熱エンビ	1	t＝10
1	耐熱タンク		PE/PP	1	（黒），t＝8．0

納入先					
設計	製図	検図	承認	名称	耐熱タンク1500L 製品図
坂木	坂木				
年月日 H22.4.5		尺度 1/20			
スイコー株式会社				図番	TU015-S01△