記号	来歴	年月日	記入

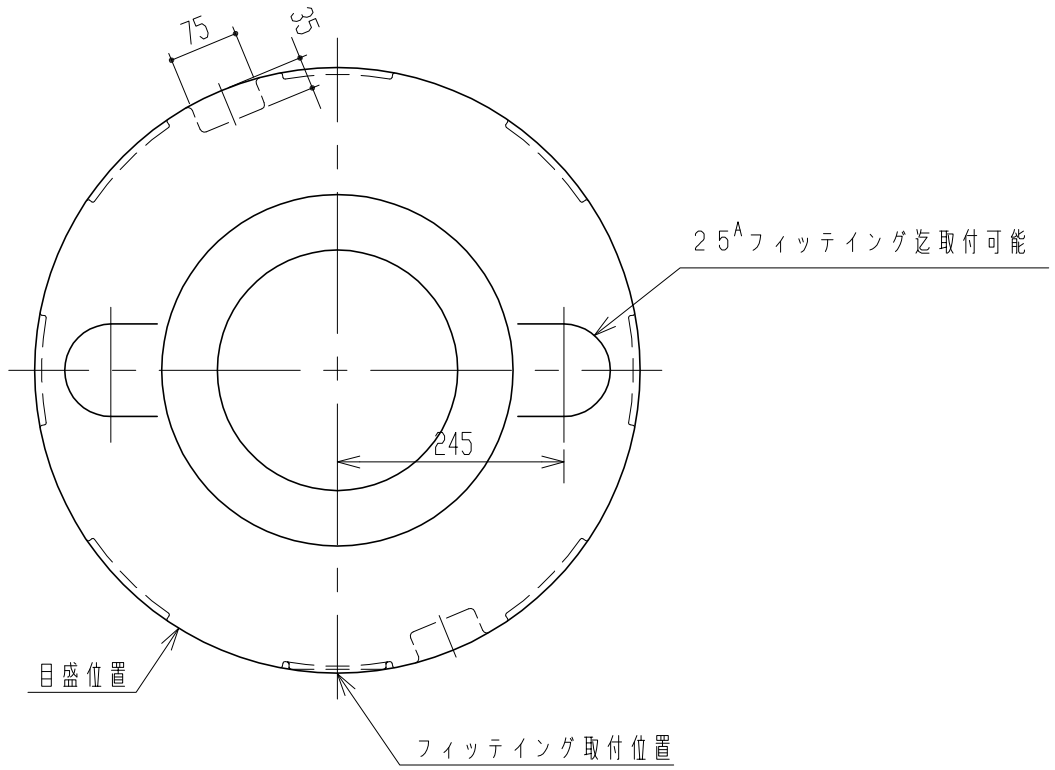

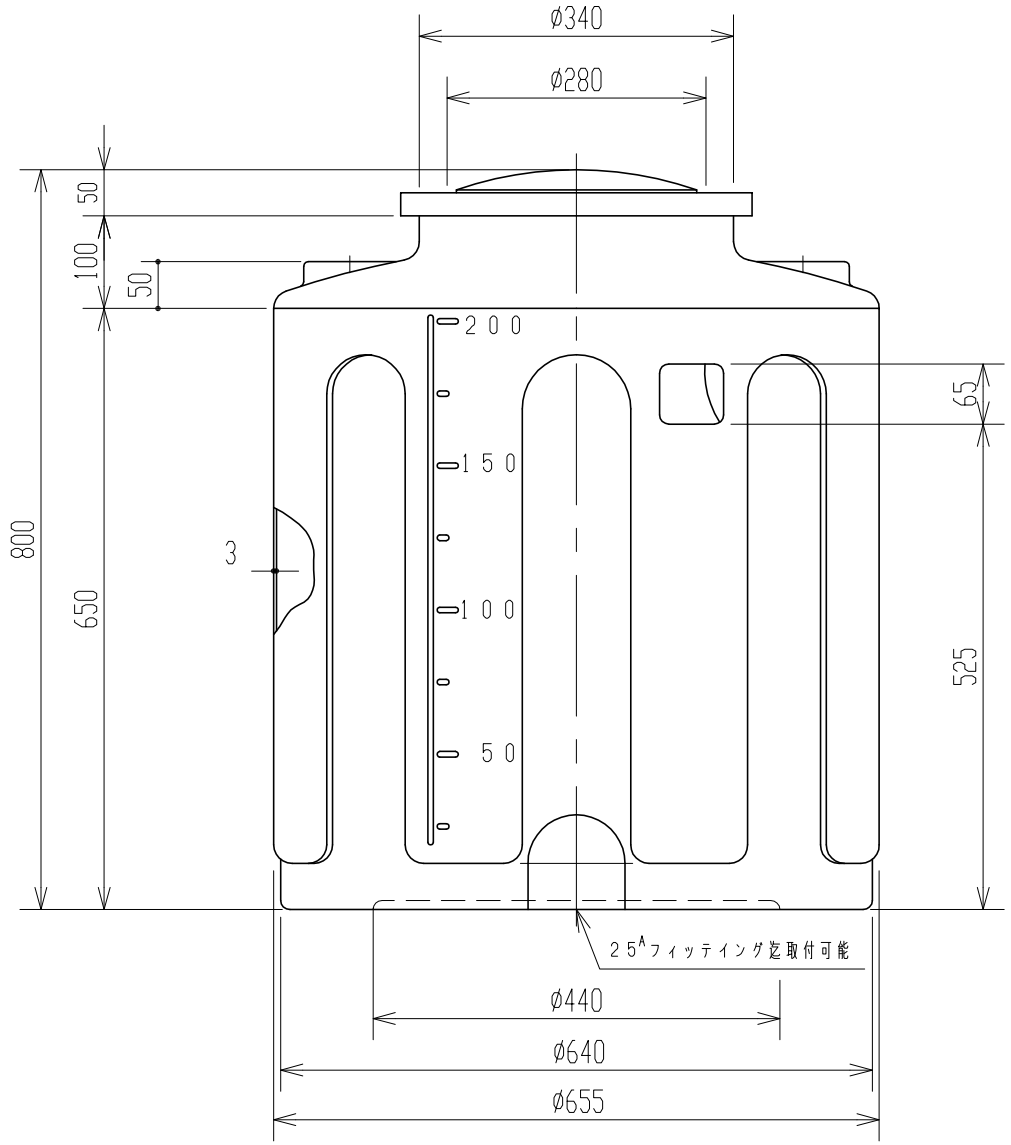

注記 ; タンク寸法公差ハ±1.5%以内トスル.

品番	名称	サイズ	材質	個数	摘要
納入先					

設計	製図	検図	承認	名称	SMT-200 製品図
——	小倉				
年月日 H 5.11.18	尺度 1/8				
スイコー株式会社				図番	310449-11△