記号	来歴	年月日	記入

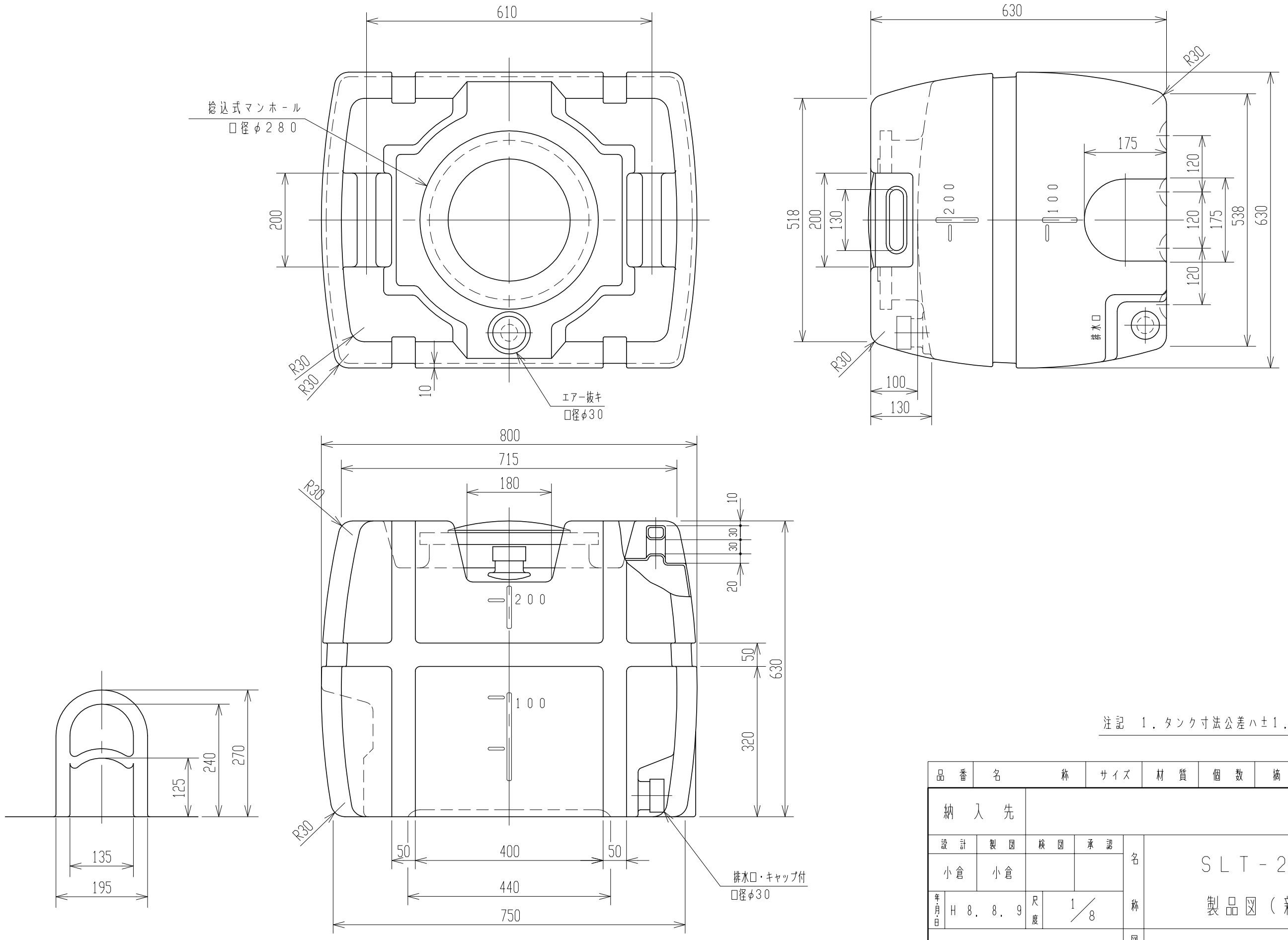

注記　1．タンク寸法公差ハ±1．5％トスル．

品番	名称	サイズ	材質	個数	摘要

納入先					
設計	製図	検図	承認	名称	SLT-200 製品図（新型）
小倉	小倉				
年月日 H 8. 8. 9		尺度 1/8			
スイコー株式会社				図番	332691-08△