| 記号 | 来歴 | 年月日 | 記入 |
|---|---|---|---|
| | | | |

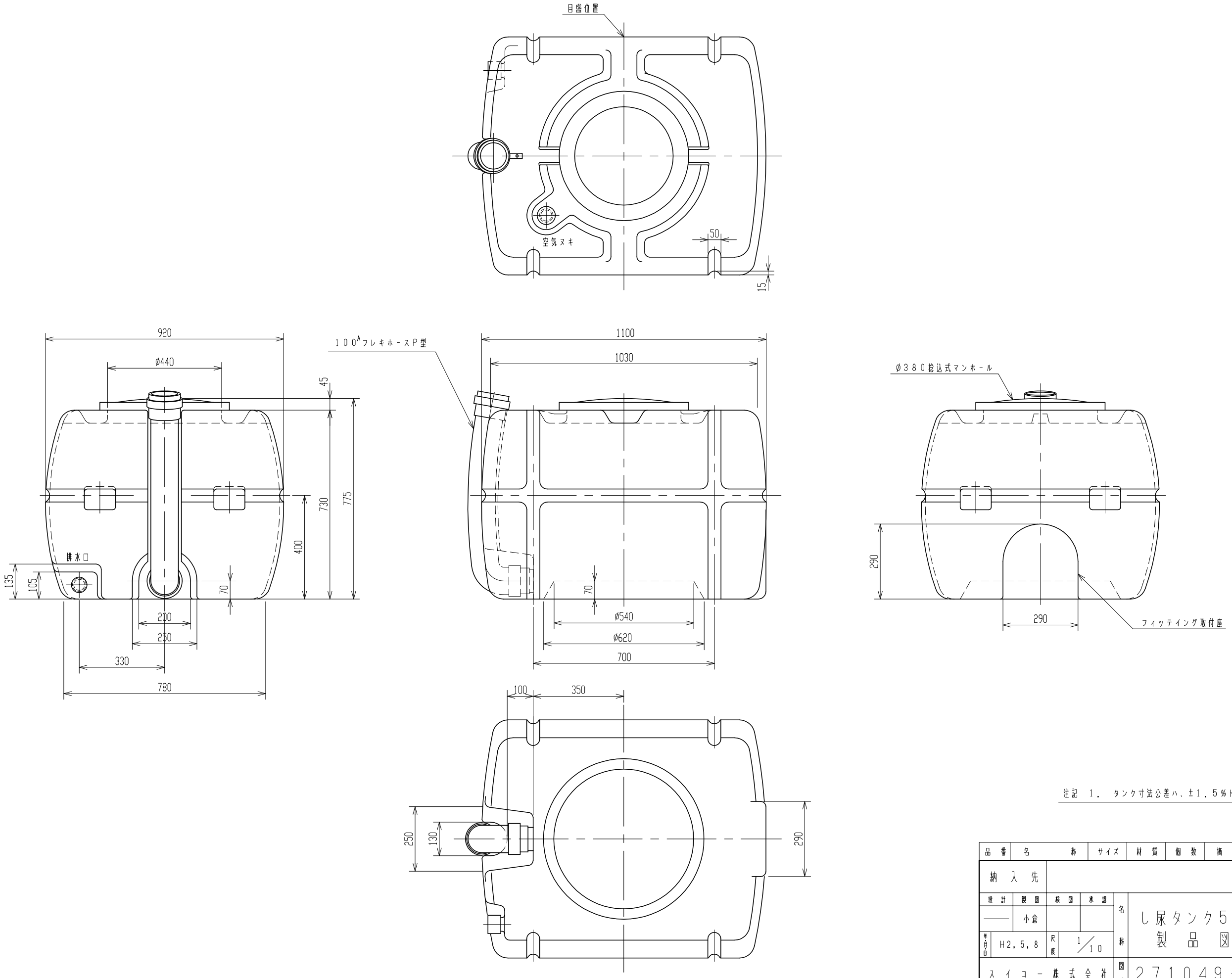


注記 1. タンク寸法公差ハ、±1.5%トスル。

| 品番 | 名称 | サイズ | 材質 | 個数 | 摘要 |
|---|---|---|---|---|---|
| | | | | | |

| | | | | | |
|---|---|---|---|---|---|
| 納入先 | | | | | |
| 設計 | 製図 | 検図 | 承認 | 名称 | し尿タンク500 製品図 |
| —— | 小倉 | | | | |
| 年月日 | H2,5,8 | 尺度 | 1/10 | | |
| スイコー株式会社 | | | | 図番 | 271049-05△ |