記号	来歴	年月日	記入

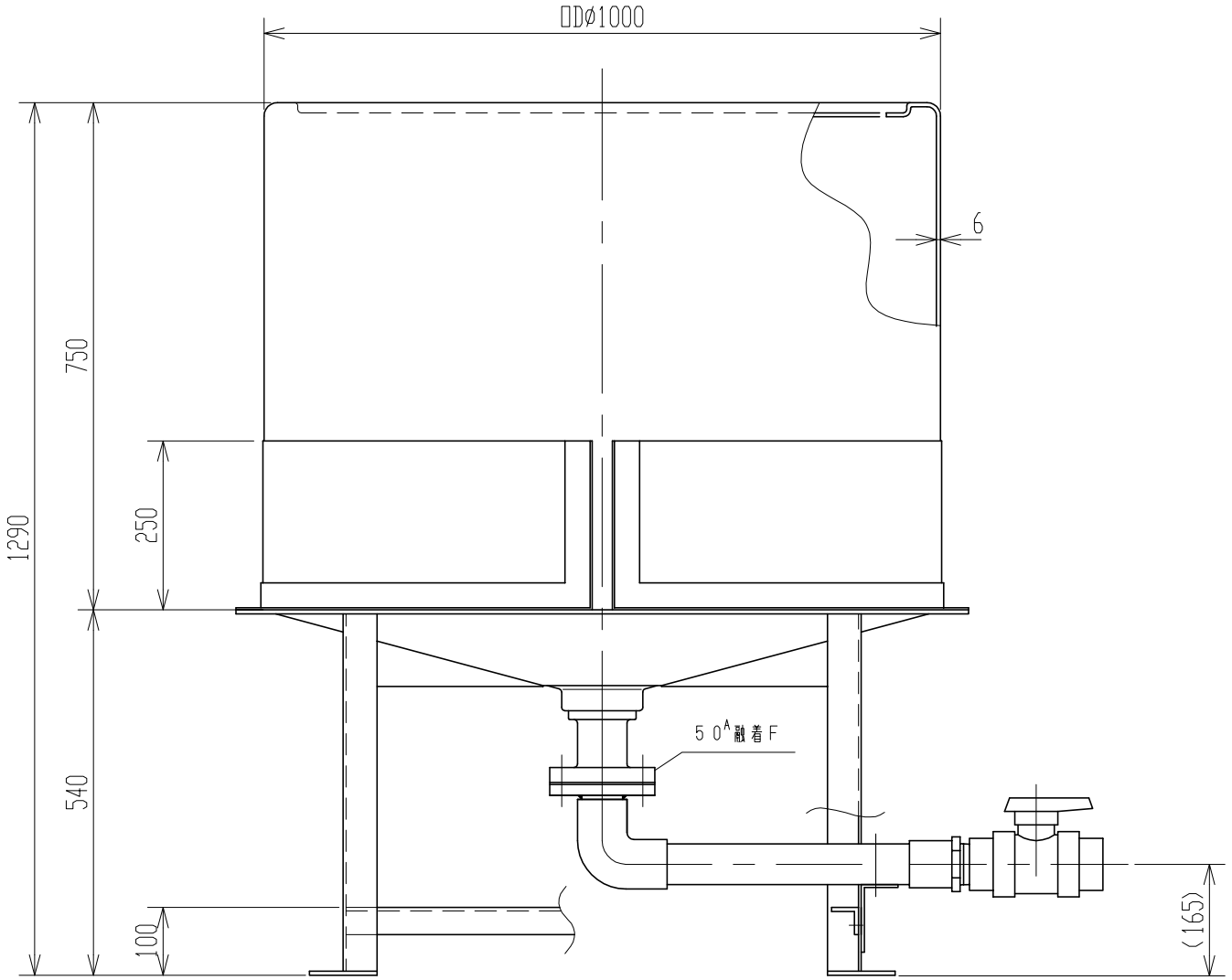

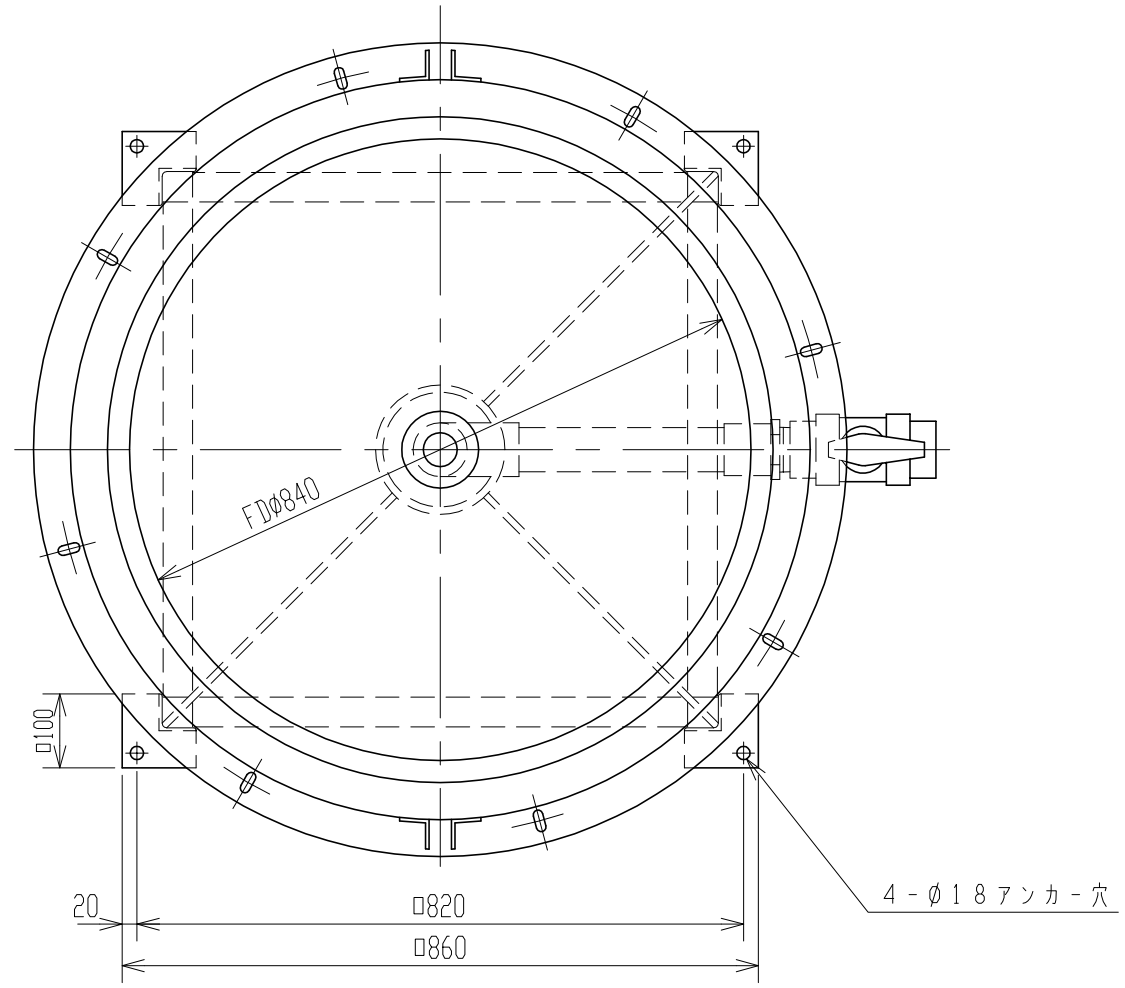

注記 1. タンク寸法公差ハ±1.5%トスル。

品番	名称	サイズ	材質	個数	摘要

納入先					
設計	製図	検図	承認	名称	OHT-500 製品図
井藤	井藤				
年月日 H15.10.28	尺度 1/10				
スイコー株式会社				図番	AT05K-S01△