記号	来歴	年月日	記入
1	架台の仕様見直しによる変更	H22.9.27	井藤
2	架台形状及び出口配管の高さ変更	H22.11.22	井藤
3	架台の形状変更	H23.1.31	井藤

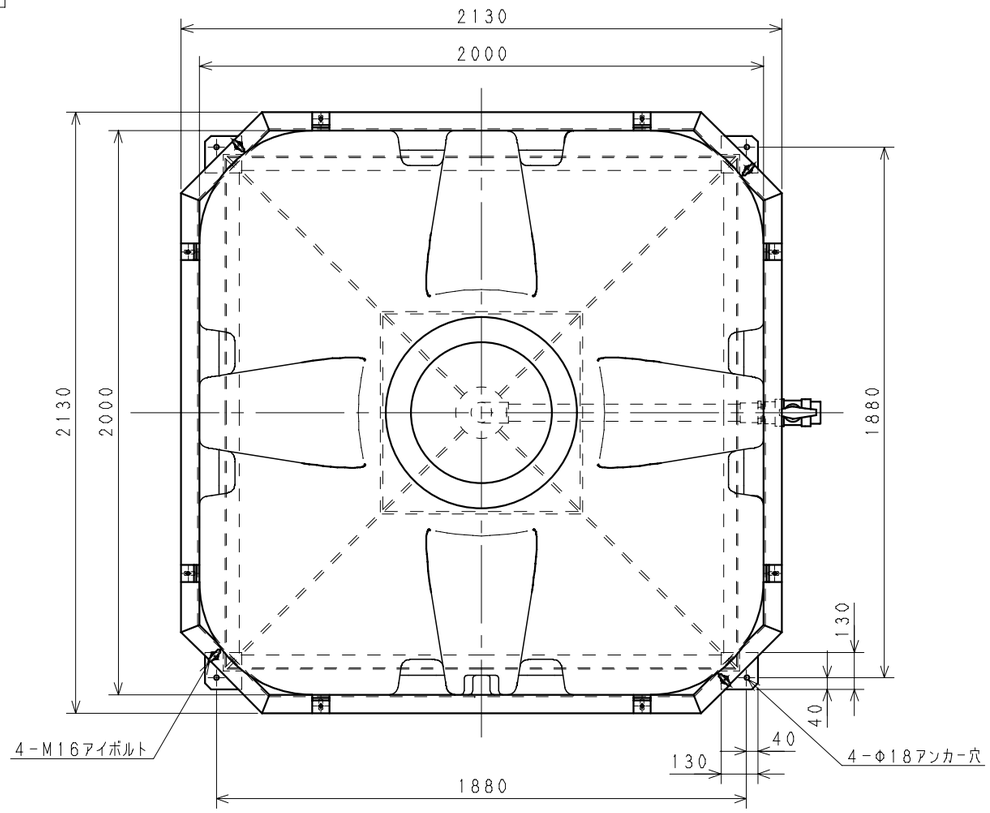

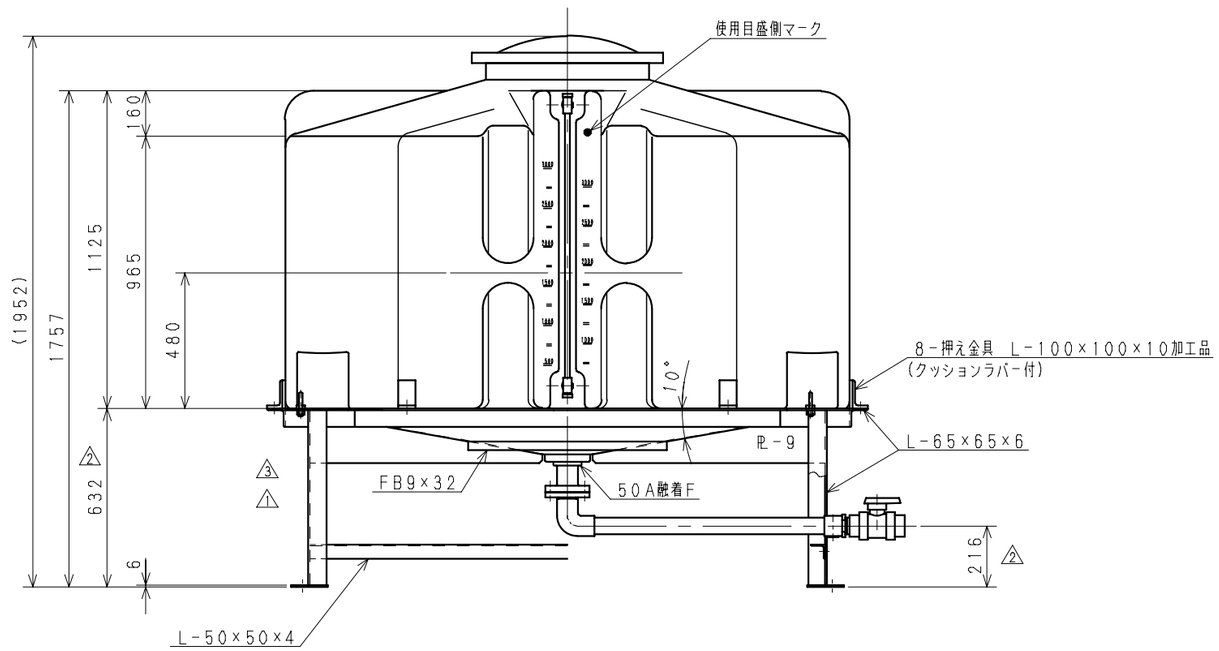

4．設計震度：0．6 内溶液比重：1．3マデトシテ設計。
3．平均肉厚 10mmトスル。
2．材質 ： PE
注記 1．寸法公差ハ±1．5%以内トスル。

品番	名称	サイズ	材質	個数	摘要
納入先					

設計	製図	検図	承認	名称	角型タンク MTT-3000(テーパー型)
尾崎	尾崎				
年月日 H22.4.21	尺度 1/15				
スイコー株式会社				図番	AY300-S02 3